Domy z Mięta

Pracownia Projektowa Domy z Miętą
ul.Olszyny-Wilczyńskiego 55, Kraków
nip: 6781582619, www.domyzmieta.pl
dygapp@gmail.com, T:+48 605091800

STRONA TYTUŁOWA PROJEKTU TECHNICZNEGO

NAZWA ELEMENTU PROJEKTU BUDOWLANEGO:	***PROJEKT TECHNICZNY***
NAZWA ZAMIERZENIA BUDOWLANEGO:	***Przebudowa (wymiana) balustrad oraz remont balkonów na elewacji południowej budynku mieszkalnego, wielorodzinnego położonego przy ul. Na Błonie 9 w Krakowie, działka nr 455/21, obręb 6, jednostka ewidencyjna Krowodrza.***
KATEGORIA OBIEKTU BUDOWLANEGO:	***KATEGORIA OBIEKTU BUDOWLANEGO - XIII***
ADRES OBIEKTU BUDOWLANEGO:	***Działka nr 455/21, obręb 6, jednostka ewidencyjna Krowodrza, ul. Na Błonie 9, 30-147 Kraków***
ZAMAWIAJĄCY – INWESTOR:	***Spółdzielnia Mieszkaniowa „WIDOK" w Krakowie,***
ADRES INWESTORA:	***Ul. Na Błonie 7, 30-147 Kraków***
BRANŻE:	***architektura, konstrukcja***

PROJEKTANCI:

BRANŻA ARCHITEKTURA

PROJEKTANT: GŁÓWNY PROJEKTANT	mgr inż. arch. Jacek Dyga upr. nr MPOIA/056/2010	
SPRAWDZAJĄCY:	mgr inż. arch. Anna Wardak upr. nr MPOIA/001/2003	

BRANŻA KONSTRUKCJA

PROJEKTANT:	mgr inż. Małgorzata Łaczek upr. nr ewid. MAP/0131/PWOK/14	
SPRAWDZAJĄCY:	mgr inż. Krzysztof Malinowski upr. nr ewid. MAP/0134/PWOK/14	mgr inż. Krzysztof Malinowski Uprawnienia budowlane do projektowania i kierowania robotami [illegible] bez ograniczeń w specjalności konstrukcyjno-budowlanej nr ewid. MAP/0134/PWOK/14

KRAKÓW, GRUDZIEŃ 2024 R.

SPIS ZAWARTOŚCI PROJEKTU TECHNICZNEGO

1. Strona tytułowa. ……– str. 1.

2. Spis zawartości projektu technicznego. ……– str. 2.

3. Część I. Projekt techniczny branży architektonicznej……– str. 3.
- Spis treści części 1
- Opis techniczny.
- Część rysunkowa.

4. Część II. Projekt techniczny branży konstrukcyjnej i ekspertyza techniczna. ……– str. 19.
- Opis techniczny konstrukcyjny. ……– str. 20.
- Obliczenia statyczne……– str. 23.
- Ekspertyza techniczna. ……– str. 29.

5. Część III. Informacja dotycząca bezpieczeństwa i ochrony zdrowia. ……– str. 36.

6. Oświadczenie projektanta branży architektonicznej i konstrukcyjnej o sporządzeniu projektu technicznego zgodnie z obowiązującymi przepisami i zasadami wiedzy technicznej ……- str. 41.

7. Zaświadczenia o przynależności do izby i decyzje o nadaniu uprawnień budowlanych……- str. 43.
I. Kserokopia uprawnień projektanta wraz z wpisem do izby architektów.
II. Kserokopia uprawnień sprawdzającego wraz z wpisem do izby architektów.
III. Kserokopia uprawnień projektanta wraz z wpisem do izby inżynierów budownictwa.
IV. Kserokopia uprawnień sprawdzającego wraz z wpisem do izby inżynierów budownictwa.

CZĘŚĆ I

PROJEKT TECHNICZNY
BRANŻY ARCHITEKTONICZNEJ

SPIS ZAWARTOŚCI

ELEMENT: PROJEKT TECHNICZNY

1. OPIS PROJEKTU TECHNICZNEGO – ARCHITEKTURA

I. Podstawa, przedmiot i zakres opracowania ……..…….– str. 5

II. Charakterystyczne parametry techniczne ……..– str. 5.

III. Stan istniejący zagospodarowania terenu.…….– str. 6

IV. Istniejąca infrastruktura techniczna …….– str. 6

V. Projektowane zagospodarowanie terenu ……...– str. 6

VI. Informacje o rodzaju ograniczeń wynikających z aktów prawa miejscowego…….. – str. 6

VII. Informacje i dane o charakterze i cechach istniejących i przewidywanych zagrożeń dla środowiska oraz higieny i zdrowia użytkowników projektowanego obiektu i ich otoczenia oraz ochrony interesu osób trzecich…… – str. 6

VIII. Warunki ochrony dziedzictwa kulturowego i zabytków oraz dóbr kultury współczesnej ……– str. 7

IX. Zagospodarowanie mas ziemnych ……..– str. 7

X. Określenie obszaru oddziaływania obiektu ……– str. 7

XI. Rodzaj i kategoria obiektu budowlanego ……....– str. 7

XII. Sposób użytkowania oraz program użytkowy obiektu budowlanego …….……– str. 7

XIII. Układ przestrzenny oraz forma architektoniczna obiektu budowlanego …….…..– str. 7

XIII. 1 Opis stanu istniejącego …….……– str. 8

XIII. 2 Opis rozwiązań projektowych ……...– str. 9

XIV. Opis robót budowlanych ……...– str. 10

XV. Kolorystyka ……...– str. 15

XVI. Informacje o sposobie posadowienia obiektu budowlanego ……– str. 15

XVII. Niezbędne warunki do korzystania z obiektu przez osoby niepełnosprawne ……– str. 15

XVIII. Charakterystyka oddziaływania obiektu budowlanego na środowisko i jego wykorzystanie oraz na zdrowie ludzi i obiekty sąsiednie ……..– str. 15

XIX. Analiza technicznych, środowiskowych i ekonomicznych możliwości realizacji wysoce wydajnych systemów alternatywnych zaopatrzenia w energię i ciepło……...– str. 16

XX. Analiza technicznych i ekonomicznych możliwości wykorzystania urządzeń, które automatycznie regulują temperaturę oddzielnie w poszczególnych pomieszczeniach lub w wyznaczonej strefie ogrzewanej ……...– str. 16

XXI. Informacja o elementach wyposażenia budowlano-instalacyjnego …….……– str. 16

XXII. Dane dotyczące warunków ochrony przeciwpożarowej ……– str. 16

XXIII. Uwagi końcowe ……– str. 16

XXIV. Sugerowane rozwiązania techniczne. ……– str. 17

2. CZĘŚĆ RYSUNKOWA PROJEKTU TECHNICZNEGO - ARCHITEKTURA….……- str. 18

A01 – Schemat rzutu kond. powtarzalnej z określeniem lokalizacji pionów balkonów, skala 1:200.
A02 – Elewacja południowa – piony balkonów objęte opracowaniem, skala 1:100.
A03 – Rysunki zestawcze balkonu – część 1, skala 1:20.
A04 – Rysunki zestawcze balkonu – część 2, skala 1:20.
A05 – Rysunki zestawcze balkonu – część 3, skala 1:20.
A06 – Mocowanie balustrady balkonu, skala 1:10.
A07 – Detal izolacji i wykończenia balkonu – wersja 1, skala 1:10.
A08 – Detal izolacji i wykończenia balkonu – wersja 2/3, skala 1:10.

OPIS PROJEKTU TECHNICZNEGO

I. Podstawa, przedmiot i zakres opracowania.

I.1. PODSTAWA OPRACOWANIA

Podstawa opracowania pt.:
Przebudowa (wymiana) balustrad oraz remont balkonów na elewacji południowej budynku mieszkalnego wielorodzinnego położonego na ulicy Na Błonie 9 w Krakowie, działka nr 455/21, obręb 6, jednostka ewidencyjna Krowodrza.

- Wizja lokalna, inwentaryzacja architektoniczna elewacji budynku objętych opracowaniem,
- Uzgodnienia z Inwestorem dotyczące zakresu przeprowadzenia robót budowlanych,
- Dokumentacja techniczna, archiwalna budynku – udostępniona przez Inwestora.
- Obowiązujące normy i wytyczne projektowe oraz prawo budowlane.

Projekt został opracowany na podstawie umowy z Inwestorem – Spółdzielnią Mieszkaniową „Widok" w Krakowie.

I.2. PRZEDMIOT OPRACOWANIA

Przedmiotem opracowania jest projekt techniczny pod tytułem:
Przebudowa (wymiana) balustrad oraz remont balkonów na elewacji południowej budynku mieszkalnego wielorodzinnego z lokalem usługowym w parterze, położonego na ulicy Na Błonie 9 w Krakowie, działka nr 455/21, obręb 6, jednostka ewidencyjna Krowodrza.
Celem jest poprawa funkcjonalności, bezpieczeństwa użytkowania, trwałości oraz estetyki istniejącego budynku, poprzez wykonanie dokumentacji budowlanej w zakresie niezbędnym do przeprowadzenia przebudowy balustrad i remontu balkonów na elewacji południowej budynku.

I.3. ZAKRES OPRACOWANIA

Zakres opracowania obejmuje:
Opis rozwiązań budowlanych obejmujących prace remontowe i budowlane budynku na ulicy Na Błonie 9 w Krakowie. Opracowanie rysunków architektonicznych przedstawiających sposób wykonania wyżej wymienionych prac, obliczenia konstrukcyjne statyki balustrad balkonów z podaniem sposobu ich mocowania do budynku.
Opracowanie obejmuje swoim zakresem wszystkie balkony znajdujące się na elewacji południowej budynku mieszkalnego, na ulicy Na Błonie 9 w Krakowie, na które składają się:
- balkony z balustradą pełną od czoła i ażurową od boków, o wymiarach 160 x 88 cm w ilości 140 sztuk, zgrupowane w 14 pionach na elewacji południowej.

Przewiduje się wykonanie następujących robót budowlanych:
1. Usunięcie istniejących balustrad balkonów i montaż nowych o konstrukcji stalowej.
2. Remont płyt balkonowych – usunięcie starych i wykonanie nowych warstw posadzkowych.

Do wykonania remontu płyt balkonowych należy zastosować certyfikowane rozwiązania systemowe wg systemu ARSANIT lub innego równoważnego.

<u>A. Płyty balkonowe:</u>
1. Skucie i usunięcie istniejących warstw na płytach balkonowych.
2. Demontaż istniejącego ofasowania.
3. Oczyszczenie płyt balkonowych.
4. Oczyszczenie odsłoniętych fragmentów zbrojenia i zabezpieczenie ich antykorozyjne.
5. Wyrównanie zagłębień płyty zaprawami naprawczymi do betonu.
6. Wykonanie warstwy szczepnej na powierzchni płyty balkonu.
7. Wykonanie nowych warstw izolacyjnych i wykończeniowych na płytach balkonowych.

<u>B. Elementy metalowe (balustrady balkonów):</u>
1. Demontaż istniejących balustrad.
2. Montaż nowych balustrad o konstrukcji stalowej ocynkowanej ochronnie ogniowo.
3. Malowanie nowych balustrad farbą chlorokauczukową na kolor: antracyt RAL 7016.
4. Montaż elementów pełnych balustrad z płyt elewacyjnych HPL gr. 10 mm.

II. CHARAKTERYSTYCZNE PARAMETRY TECHNICZNE

Powierzchnia działki objętej inwestycją (455/21):	5 628,00 m^2
Powierzchnia zabudowy budynku:	1 078,00 m^2
Powierzchnia użytkowa lokali:	7 527,41 m^2
Kubatura brutto:	35 350,00 m^3

Ilość kondygnacji nadziemnych:	11
Ilość kondygnacji podziemnych:	1
Ilość klatek schodowych:	7
Ilość pionów balkonów:	14

- elewacja południowa: 14 pionów liczących 10 balkonów.

III. STAN ISTNIEJĄCY ZAGOSPODAROWANIA TERENU

Budynek mieszkalny, wielorodzinny, wysoki położony jest pośród podobnych budynków mieszkalnych zlokalizowanych w sąsiedztwie, które razem z siecią dróg wewnętrznych oraz oddzielającymi je grupami zieleni niskiej, średniej i wysokiej, tworzą zespół osiedla mieszkaniowego Widok.
Działka o kształcie nieregularnym, budynek zlokalizowany jest w jej północnej części.
Od strony północnej budynku znajduje się droga dojazdowa – ul. Na Błonie wraz z przyległymi miejscami parkingowymi oraz dojścia i wejścia do siedmiu klatek schodowych. Od strony południowej i wschodniej budynek otoczony jest zielenią niską i grupami zieleni średniej oraz pojedynczymi drzewami.

IV. ISTNIEJĄCA INFRASTRUKTURA TECHNICZNA

- Elektryka – istniejący przyłącz energetyczny i wewnętrzna instalacja elektryczna, przedmiotowa inwestycja nie przewiduje zmian w zakresie instalacji elektrycznej.
- Woda – istniejący przyłącz wodociągowy i wewnętrzna instalacja wodna, przedmiotowa inwestycja nie przewiduje zmian w zakresie instalacji wodnej.
- Kanalizacja – istniejący przyłącz kanalizacyjny i wewnętrzna instalacja kanalizacyjna, przedmiotowa inwestycja nie przewiduje zmian w zakresie instalacji kanalizacyjnej.
- Gaz – istniejący przyłącz gazowy i wewnętrzna instalacja gazowa, przedmiotowa inwestycja nie przewiduje zmian w zakresie instalacji gazowej.

V. PROJEKTOWANE ZAGOSPODAROWANIE TERENU

Przedmiotowe opracowanie nie wprowadza żadnych zmian w zagospodarowaniu terenu.
Nie wprowadza się zmian w istniejące zagospodarowanie wód opadowych na terenie inwestycji oraz w istniejące usuwanie odpadów. **Projekt zagospodarowania terenu nie jest wymagany ze względu na zakres prac – wymiana balustrad i remont balkonów na elewacji południowej budynku.**

VI. INFORMACJE O RODZAJU OGRANICZEŃ WYNIKAJĄCYCH Z AKTÓW PRAWA MIEJSCOWEGO

Obiekt należy do Spółdzielni Mieszkaniowej „Widok" w Krakowie, która nim zarządza w imieniu mieszkańców. Budynek zlokalizowany jest w miejscowości Kraków, przy ul. Na Błonie 9, działka nr 455/21, obręb 6, jednostka ewidencyjna Krowodrza. Na terenie, na którym zlokalizowana jest inwestycja obowiązuje miejscowy plan zagospodarowania przestrzennego „Os. Widok" – obszar MW.14 – tereny zabudowy mieszkaniowo wielorodzinnej. Zakres opracowania projektu budowlanego jest zgodny z przedmiotowym miejscowym planem zagospodarowania przestrzennego według następujących zapisów planu:
§ 7. 4. W odniesieniu do istniejących obiektów i urządzeń budowlanych ustala się możliwość:
1) przebudowy, remontu i odbudowy niezależnie od ustaleń planu;
§ 13. 3. nakaz dostosowania obiektów budowlanych do odpowiednich wymagań technicznych, funkcjonalnych i użytkowych poprzez sukcesywne remonty;
§ 13. 4. nakaz podniesienia walorów estetycznych istniejących budynków poprzez a) stosowanie w poszczególnych zespołach zabudowy do wykańczania elewacji, materiałów harmonizujących ze sobą kolorem i fakturą, z wykluczeniem kolorów jaskrawych.

VII. INFORMACJE I DANE O CHARAKTERZE I CECHACH ISTNIEJACYCH I PRZEWIDYWANYCH ZAGROŻEŃ DLA ŚRODOWISKA ORAZ HIGIENY I ZDROWIA UŻYTKOWNIKÓW PROJEKTOWANEGO OBIEKTU I ICH OTOCZENIA ORAZ OCHRONY INTERESÓW OSÓB TRZECICH

Projektowane zagospodarowanie działki nr 455/21 nie stwarza zagrożeń dla środowiska naturalnego oraz dla życia i zdrowia ludzi. Projektowana inwestycja nie należy do przedsięwzięć mogących pogorszyć stan środowiska, stąd nie wymaga się decyzji o uwarunkowaniach środowiskowych (Ustawa z dn. 27.04.2001r. – Prawo ochrony Środowiska – Dz. U. Nr 62, poz. 627 z późn. zm. z 2001 r. oraz Rozporządzenie Rady Ministrów z dn. 09.11.2004 r. w sprawie określenia rodzajów przedsięwzięć mogących znacząco oddziaływać na środowisko oraz szczegółowych uwarunkowań związanych z kwalifikowaniem przedsięwzięć do sporządzenia raportu oddziaływania na środowisko) oraz nie narusza prawnie chronionych interesów osób trzecich. Na terenie inwestycji nie występują podlegające ochronie formy przyrody.

Przedmiotowa inwestycja nie znajduje się na terenie obszarów Natura 2000, nie leży w sąsiedztwie ww obszaru i nie wywiera na nie żadnego oddziaływania.

Przedmiotowa inwestycja nie znajduje się w granicach terenu górniczego ani w strefie oddziaływań związanych z eksploatacją górniczą. Teren nie jest położony na obszarach zagrożonych osuwaniem się mas ziemnych. Inwestycję zaprojektowano w sposób minimalizujący jej wpływ na środowisko obszaru inwestycji

i otoczenie, zgodnie z obowiązującymi normami i przepisami Prawa Budowlanego, a obszar oddziaływania projektowanej budowy dotyczy najbliższego otoczenia (wg. ptk X). Wprowadzenie gazów lub pyłów do powietrza oraz emisji hałasu nie może powodować przekroczenia standardów jakości środowiska poza terenem, do którego inwestor posiada tytuł prawny. W projektowanym budynku nie występują instalacje związane z emisją zanieczyszczeń do środowiska. Realizacja przedmiotowego zamierzenia inwestycyjnego nie powoduje ograniczenia dostępu do drogi publicznej, możliwości korzystania z wody, kanalizacji, energii elektrycznej i cieplnej oraz środków łączności, dostępu światła dziennego do pomieszczeń przeznaczonych na pobyt ludzi.

VIII. WARUNKI OCHRONY DZIEDZICTWA KULTUROWEGO I ZABYTKÓW ORAZ DÓBR KULTURY WSPÓŁCZESNEJ

Przedmiotowy budynek nie jest ujęty w gminnej ewidencji zabytków. Przedmiotowa działka nie leży w obrębie układu urbanistycznego wpisanego do rejestru zabytków.

IX. ZAGOSPODAROWANIE MAS ZIEMNYCH

Ze względu na rodzaj przedmiotowej inwestycji – roboty budowlane nie powodują przemieszczania mas ziemnych.

X. OKREŚLENIE OBSZARU ODDZIAŁYWANIA OBIEKTU

Mając na uwadze istniejące zagospodarowanie działki, obszar oddziaływania przedmiotowej inwestycji zawierać się będzie w granicy działki nr 455/21. Został on wyznaczony zgodnie z art.20 ust.1 ptk 1c i art. 34 ust.3 ptk 5 ustawy Prawo Budowlane oraz w oparciu o:

- Ustawa z dn. 7 lipca 1994 r. Prawo budowlane (Dz.U. z 2013 r. poz. 1409 z późn. zmianami).
- Ustawa z dn. 27 kwietnia 2001 r. Prawo ochrony środowiska (Dz. U. nr 62, poz. 627 z późn. zmianami).
- Ustawa z dn. 18 lipca 2001 r. Prawo wodne (Dz. u. z 2015 r., poz. 469).
- Rozporządzenie Ministra Infrastruktury z dn. 12 kwietnia 2002 r. w sprawie warunków technicznych, jakim powinny odpowiadać budynki i ich usytuowanie (Dz. U. z 2002 r. nr 75 poz. 690 z późn. zmianami).
- Rozporządzenie Ministra Rolnictwa i Gosp. Żywnośc. z dn. 7 października 1997 r. w sprawie warunków technicznych, jakim powinny odpowiadać budowle rolnicze i ich usytuowanie (Dz. U. z 2014 r., poz. 81).
- Rozporządzenie Rady Ministrów z dn. 9 listopada 2010 r. w sprawie przedsięwzięć mogących znacząco oddziaływać na środowisko (Dz. U. z 2010 r. nr 213 poz.1397 z późn. zmianami).
- Rozporządzenie Ministra Środowiska z dn. 24 lipca 2006 r. w sprawie warunków, jakie należy spełnić przy wprowadzaniu ścieków do wód lub do ziemi oraz w sprawie substancji szczeg. szkodliwych dla środ. wodnego (Dz.U.z 2006 r. nr 137 poz. 984).
- Rozporządzenie Ministra Spraw Wewnętrznych i Administracji z dn. 7 czerwca 2010 r. w sprawie ochrony przeciwpożarowej budynków, innych obiektów bud i terenów (Dz. U. z 2010 r. nr 109 poz.719).

XI. RODZAJ I KATEGORIA OBIEKTU BUDOWLANEGO

Przedmiotowy budynek mieszkalny wielorodzinny zaliczono do kategorii XIII obiektów budowlanych.

XII. SPOSÓB UŻYTKOWANIA ORAZ PROGRAM UŻYTKOWY OBIEKTU BUDOWLANEGO

Przedmiotowy obiekt to budynek mieszkalny wielorodzinny, który posiada 11 kondygnacji mieszkalnych nadziemnych oraz jedną kondygnacje podziemną zawierającą komórki lokatorskie i pomieszczenia techniczne. Budynek siedmioklatkowy, wejście na klatki schodowe od strony elewacji północnej.
Zgodnie z WT Budynek kwalifikuje się do grupy obiektów wysokich **(W)** – ponad 25m do 55 m włącznie nad poziomem terenu lub mieszkalne o wysokości ponad 9 do 18 kondygnacji nadziemnych włącznie.

XIII. UKŁAD PRZESTRZENNY ORAZ FORMA ARCHITEKTONICZNA OBIEKTU BUDOWLANEGO

Bryła budynku zbliżona do wydłużonego prostokąta. W części środkowej budynku następuje dylatacja poprzeczna, która stanowi również formalne przedzielenie bryły z przesunięciem w rzucie jednej części o około 2,70m wobec drugiej. Dłuższe boki wyznaczają kierunek wschód-zachód. Budynek przekryty dachem płaskim z wystawionym ponad płaszczyznę dachu, nad klatką schodową, elementem zawierającym maszynownie dźwigu osobowego oraz zabudowaną galerię komunikacyjną stanowiącą dojścia. Od strony północnej znajduje się siedem wejść do klatek schodowych odznaczających się na elewacji północnej wysuniętymi wiatrołapami w poziomie parteru – przekrytymi płaskimi stropodachami.
Na elewacji południowej znajdują się piony balkonów objęte opracowaniem:

- elewacja południowa: 14 pionów liczących 10 balkonów. Piony zgrupowane po 2 w siedem zespołów.

XIII. 1 Opis stanu istniejącego.

XIII. 1.1. Układ konstrukcyjny:
Technologia wykonania - system prefabrykowanego budownictwa wielorodzinnego – technologia uprzemysłowiona „WUF-T/67". Elementy w piwnicy i parterze wykonane metodą tradycyjną.

XIII. 1.2. Posadowienie:
Budynek mieszkalny posadowiony bezpośrednio na żelbetowych ławach fundamentowych.. Pod płytą warstwa wyrównawcza z chudego betonu.

XIII. 1.3. Ściany:
Ściany zewnętrzne osłonowe z elementów prefabrykowanych systemu WUF-T/67, trójwarstwowe, o następujących warstwach od wewnątrz: warstwa nośna - żelbet (8 cm), warstwa izolująca - styropian (6 cm), warstwa fakturowa - żelbet (6 cm). Warstwa fakturowa z nośną połączona wieszakami trójkątnymi ze stali ø10 mm w górnej części oraz prętami ø6mm w dolnej części płyty.
W późniejszym czasie ściany zewnętrzne budynku zostały docieplone 12 cm warstwą styropianu i wełny mineralnej.
Ściany wewnętrzne z żelbetowych elementów prefabrykowanych gr. 14 cm.
Ściany poddasza – galerii i maszynowni – z pustaków PGS 24 cm.

XIII. 1.4. Stropy.
Stropy żelbetowe wielkopłytowe WUF-T/67 gr. 14 cm, na nim znajdują się płyty pilśniowe 1,9cm ułożone na lepiku lub zamiennie 2 cm styropianu, wylewka oraz warstwy wykończeniowe podłogi. Płyty stropowe zbrojone krzyżowo z możliwością podparcia ich na dwóch, trzech lub czterech krawędziach.
Strop nad piwnicą żelbetowy, na nim znajduje się styropian grubości 2 cm, wylewka oraz warstwy wykończeniowe podłogi.

XIII. 1.5. Klatka schodowa i dźwig osobowy.
Schody prefabrykowane, płytowe, żelbetowe, dwubiegowe. Szyb windowy z elementów systemowych prefabrykowanych. Płyta pod maszynownią – żelbetowa, monolityczna.

XIII. 1.6. Stropodach.
Nad ostatnią kondygnacją stropodach wentylowany: na żelbetowych płytach stropowych, gr.10cm ułożona jest wełna mineralna, nad pustką powietrzną na ściankach ażurowych ułożone są prefabrykowane płyty żelbetowe, panwiowe pokryte dwoma warstwami papy termozgrzewalnej na lepiku. Stropodach został w późniejszym czasie docieplony wełną mineralną.

XIII. 1.7. Balkony objęte opracowaniem – opis i stan zachowania.
Balkony wykonane w konstrukcji żelbetowej prefabrykowanej. Płyty balkonowe gr. 8 cm nieocieplone. Pod wylewką w spadku - papa termozgrzewalną podkładowa. Balkony wykończone płytkami ceramicznymi mrozoodpornymi, układanymi na kleju na wylewce betonowej, w spadku. Na niektórych balkonach – brak warstw wykończeniowych.
Istniejące balustrady balkonów o konstrukcji wykonanej z kształtowników stalowych. Wypełnienie balustrad mieszane:
- Przęsła frontowe o konstrukcji stalowej z wypełnieniem pełnym ekranów balustrady, które jest wykonane z betonu na siatce stalowej w stalowej ramie konstrukcyjnej szer. 40 mm.
- Przęsła boczne o konstrukcji stalowej – (słupki 20 x 20 mm, pasy poziome – 30 x 6 mm) mają wypełnienie ażurowe z pionowych prętów stalowych (płaskownik 20 x 6 mm).
Przedmiotowe balkony znajdują się w średnim stanie technicznym.
Na skutek wieloletniego cyklicznego nawilgacania wyprawy krawędzie boczne balkonów uległy rozwarstwieniom: występują zacieki, złuszczają się warstwy powierzchniowe. Na niektórych płytach dennych występują pęknięcia i ubytki.
Ofasowania balkonów z blachy stalowej są pokrzywione, lekko skorodowane, pokryte przebarwieniami i brudem powstałymi w wyniku złego odprowadzenia wody opadowej.
Pełna ocena spękań i rzeczywiste określenie zniszczeń będą możliwe po ustawieniu rusztowań i dokładnej analizie całej powierzchni płyt balkonowych.
Balustrady balkonowe w średnim stanie technicznym.
Metalowe balustrady na balkonach w wielu miejscach skorodowane, powłoki malarskie łuszczące się. Nóżki balustrad mocno skorodowane, w strefach zakotwień w płytach żelbetowych w fazie korozji kruchej, warstwowej.
Elementy pełne balustrad również noszą ślady zawilgoceń i korozji - na czołach balustrad występują fragmenty powierzchni zniszczonego tynku przejawiające się jako zwietrzały, łuszczący się i odpadający płatami.
Balustrady o wysokości około 105 cm od poziomu posadzki balkonu.

XIII. 1.8. Elementy wykończeniowe, stolarka okienna i drzwiowa.
- tynk wewnętrzny cem.- wap.,
- w mieszkaniach podłogi wyłożone parkietem drewnianym, panelami lub płytkami ceramicznymi,
- w sanitariatach podłogi i ściany wyłożone płytkami ceramicznymi,
- stolarka okienna PCW,
- drzwi wewnętrzne drewniane, płycinowe,
- drzwi zewnętrzne aluminiowe i stalowe.

XIII.2. Opis rozwiązań projektowych.

XIII.2.1. Warunki posadowienia.
Istniejące – bez zmian. Ze względu na charakter przewidywanych robót budowlanych, który nie dotyczy prac ziemnych i fundamentowych – opinia geotechniczna dla przedmiotowej inwestycji nie jest wymagana.

XIII.2.2. Funkcja.
Funkcja obiektu pozostaje bez zmian.

XIII.2.3. Bryła.
Układ i gabaryty obiektu pozostają bez zmian.

XIII.2.4. Estetyka.
Projektowana kolorystyka balustrad ma na celu podniesienie wartości estetyczniej budynku. Zaprojektowany układ kolorystyczny nie zaburza ładu przestrzennego, ale stanowi kontrast dla monotonii otaczającej zabudowy.

XIII.2.5. Warstwy posadzkowe balkonów.
Mając na uwadze zróżnicowane oczekiwania dotyczące wykończenia posadzki przez poszczególnych właścicieli lokali mieszkalnych opracowano trzy warianty systemowe warstw wykończeniowych płyt balkonowych.

<u>Wariant 1.</u>
- Płytki ceramiczne, mrozoodporne, antypoślizgowe na kleju elastycznym ARSANIT Ceramik Ultra C2TE S1.
- Izolacja przeciwwodna jednoskładnikowa, elastyczna masa Hydroisolator 1K ARSANIT
– dwie warstwy, razem min 2 mm.
- Warstwa spadkowa 1,5% - ARSANIT ZP-07 zaprawa posadzkowa, (zakres gr 40-60mm),
- Warstwa szczepna – ARSANIT Hydroisolator 1K – jedna warstwa nakładana mokre na mokre,
– zaprawa naprawcza ARSANIT Rapid Concrete RC-30, (zakres 1-10mm),
- Istniejąca żelbetowa płyta konstrukcyjna balkonów.
- Warstwa wykończeniowa spodu płyty balkonowej.

<u>Wariant 2.</u>
- Powłoka silikonowo-ceramiczna Cerasil Protektor kolor szary (2 warstwy). Jeśli podłoże jest nie dość równe należy je przeszpachlować Rapid Concret RC-10.
- Warstwa posadzkowa - ARSANIT ZP-07 zaprawa posadzkowa, (zakres gr 25mm),
- Izolacja przeciwwodna jednoskładnikowa, elastyczna masa Hydroisolator 1K ARSANIT
– dwie warstwy, razem min 2 mm.
- Warstwa spadkowa - ARSANIT ZP-07 zaprawa posadzkowa, (zakres gr 25-45mm),
- Warstwa szczepna – ARSANIT Hydroisolator 1K – jedna warstwa nakładana mokre na mokre,
– zaprawa naprawcza ARSANIT Rapid Concrete RC-30, (zakres 1-10mm),
- Istniejąca żelbetowa płyta konstrukcyjna balkonu.
- Warstwa wykończeniowa spodu płyty balkonowej.

<u>Wariant 3.</u>
- Powłoka poliuretanowa SIKAFLOOR 400N Elastic. Jeśli podłoże jest nie dość równe należy je przeszpachlować Rapid Concret RC-10.
- Warstwa posadzkowa - ARSANIT ZP-07 zaprawa posadzkowa, (zakres gr 25mm),
- Izolacja przeciwwodna jednoskładnikowa, elastyczna masa Hydroisolator 1K ARSANIT
– dwie warstwy, razem min 2 mm.
- Warstwa spadkowa - ARSANIT ZP-07 zaprawa posadzkowa, (zakres gr 25-45mm),
- Warstwa szczepna – ARSANIT Hydroisolator 1K – jedna warstwa nakładana mokre na mokre,
– zaprawa naprawcza ARSANIT Rapid Concrete RC-30, (zakres 1-10mm),

- Istniejąca żelbetowa płyta konstrukcyjna balkonu.
- Warstwa wykończeniowa spodu płyty balkonowej.

Uwagi do powyższych wariantów:
A. Wokół krawędzi balkonu należy zamontować profile okapowe wg. części opisowej zawartej w punkcie „opis robót budowlanych":
- Dla wariantu 1 - aluminiowe K 100 (należy pod nie wykonać obniżenie 5mm w posadzce),
- Dla wariantu 2/3 - aluminiowe D 25 (należy pod nie wykonać obniżenie 5mm w posadzce),
B. Styk cokolika z posadzką uszczelnić masą poliuretanową np. SIKAFLEX 11FC z zastosowaniem sznura dylatacyjnego HYDRO-SD.
C. Połączenie izolacji poziomej z drzwiami balkonowymi należy wykonać przy zastosowaniu taśmy uszczelniającej z paskiem butylowym HYDRO-TUB, szerokość taśmy 120mm, pasek butylowy 15mm.
D. Hydroizolację poziomą balkonów należy wywinąć na ściany budynku zgodnie z opisem zawartym w punkcie „opis robót budowlanych":

XIV. OPIS ROBÓT BUDOWLANYCH.
Uwagi:
- Przed przystąpieniem do prac budowlanych należy wykonać ekspertyzę techniczną płyt balkonowych objętych opracowaniem oraz fragmentów ścian zewnętrznych w miejscach mocowania balustrad.
- Przy wykonywaniu robót budowlanych należy przyjąć systemowe rozwiązania technologiczne
– System ARSANIT lub równorzędne, zgodnie ze specyfikacją techniczną wybranego dostawcy systemu.

XIV.1. Prace rozbiórkowe.
Remont zakłada skucie istniejących warstw posadzkowych balkonów oraz demontaż istniejących obróbek blacharskich.
Przed przystąpieniem do prac remontowych należy zdemontować wszystkie istniejące samowolne zabudowy balkonów, anteny i inne tego typu instalacje, które powstały w minionych latach i uniemożliwiają realizację przedmiotu obecnego opracowania.

XIV.2. Remont płyt balkonowych wraz z wymiana warstw posadzkowych.
W ramach prac remontowych zakłada się całkowite zdjęcie warstw wykończeniowych znajdujących się na balkonowych płytach żelbetowych i powtórne wykonanie warstw izolacyjnych i wykończeniowych zgodnie z normami, wytycznymi i podstawowymi zasadami wykonywania powierzchni płyt balkonowych. Przy wykańczaniu płyt balkonowych stosować należy narożniki z kapinosem systemowym.
Przedstawione w opracowaniu rozwiązania techniczne oparto na systemie ARSANIT. Rozwiązania materiałowe można również wykonać w innym równoważnym systemie pod warunkiem, że:
- warstwy wykończeniowe zostaną wykonane w jednym systemie,
- zastosowa
ne materiały będą miały dokumenty dopuszczające do stosowania w budownictwie,
- zastosowane wyroby nie będą wchodziły w reakcję ze styropianem elewacji oraz innymi łączonymi materiałami.

Na oczyszczoną powierzchnię płyty balkonowej należy nałożyć warstwę szczepną z zaprawy naprawczej ARSANIT Rapid Concrete RC-30. Następnie nałożyć jako warstwę izolacyjno-szczepną – jeden raz masę hydroizolacyjną Arsanit Hydroisolator 1K metodą mokre na mokre.
Do wytworzenia spadku powierzchni 1,5% w kierunku czoła balkonów i należy zastosować zaprawę posadzkową ARSANIT ZP-07. Grubość warstwy uzależniona jest od przyjętego wariantu rozwiązania i przedstawiona w części rysunkowej. Na niej należy wykonać izolację przeciwwodną z elastycznej, jednoskładnikowej masy Hydroisolator 1K.
<u>W następnej kolejności dla wariantu 1:</u>
należy przygotować podłoże gruntujące pod wykonanie okładziny z płytek gresowych. Podłoże musi być wolne od kurzu i nieczystości. Należy stosować klej elastyczny ARSANIT Ceramik Ultra C2TE S1.
Należy wykonać nową nawierzchnię balkonów z płytek ceramicznych o wymiarach 30x 30 cm. Należy zastosować płytki dedykowane do lokalizacji na zewnątrz budynku, to jest: mrozoodporne, antypoślizgowe (o współczynniku R11), o niskiej nasiąkliwości (0,5%) i ścieralności (min. klasa PEI V) oraz odporne na uderzenia. Należy stosować płytki I gatunku, spoinować elastyczną spoiną. Kolor płytek należy uzgodnić z Inwestorem.
<u>W następnej kolejności dla wariantu 2/3:</u>
Należy wykonać warstwę posadzkową grubości 25 mm przy użyciu zaprawy posadzkowej Arsanit ZP-07 oraz przeszpachlować jej powierzchnię przy użyciu zaprawy Ceramik Ultra C2TE Expres gr. 5 mm. Jako warstwę wykańczającą posadzkę należy zastosować powłokę silikonowo-ceramiczną Cerasil-Protector systemu Arsanit lub wymiennie powłokę poliuretanową Sikafloor 400N Elastic.

Detale połączeń, zastosowane materiały zostały przedstawione na rysunkach przedmiotowego projektu. Propozycję układu warstw na płytach konstrukcyjnych balkonów przedstawiono w części rysunkowej opracowania.

Uwaga 1: Przed położeniem nowych warstw posadzkowych balkonów należy wykonać montaż balustrady poprzez kotwienie do płyty balkonu oraz ściany nośnej zgodnie z rysunkami oraz częścią konstrukcyjną projektu technicznego.

Uwaga 2: Poziom posadzki projektowanych warstw wykończeniowych balkonów nie może być wyższy niż istniejący poziom posadzki balkonów w miejscach połączenia posadzki z istniejącymi drzwiami balkonowymi. Ze względu na konieczność zachowania prawidłowego odprowadzenia kondensatu i wody opadowej z powierzchni stolarki budowlanej oraz wrębu ościeżnicy drzwi balkonowych – nowa posadzka balkonów musi zostać podłożona pod próg drzwi balkonowych „na zakładkę". Połączenie izolacji z drzwiami balkonowymi należy wykonać przy zastosowaniu taśmy uszczelniającej z paskiem butylowym HYDRO-TUB, szerokość taśmy 120 mm, pasek butylowy 15 mm.

XIV.3. Wytyczne dla warstwy okładziny ceramicznej.
Należy dobrać płytki ceramiczne na powierzchnię wykończeniową balkonów w jasnych kolorach o wymiarach nie przekraczających 33 x 33 cm. Zalecana szerokość spoiny: 7 mm. Zalecana nasiąkliwość płytek – 0,5%. Płytki o mniejszej nasiąkliwości wykazują się większą mrozoodpornością. Dla stosowanych płytek wymagana jest deklaracja badania mrozoodporności zgodnie z normą EN-PN ISO 10545-12. Odporność na ścieranie płytek szkliwionych powinna uzyskać 3 klasę lub wyższą wg. załącznika N do normy PN-EN 14411:2016. Płytki powinny posiadać klasę antypoślizgowości wg. normy niemieckiej DIN 511130, ze względu na brak polskiej normy w tym zakresie. Zgodnie z normą DIN 511130 na balkonach powinna być zastosowana grupa antypoślizgowości R11.

XIV.4. Wytyczne dla powłoki silikonowo – ceramicznej.
Zastosować wykończenie posadzki powłoką silikonowo-ceramiczną Cerasil-Protector systemu Arsanit. Cerasil Protektor kolor szary zbliżony do RAL 7046 (2 warstwy), jeśli podłoże jest nie dość równe przeszpachlować Rapid Concret RC-10.

Charakterystyka chemiczna	Polisiloksan z grupami funcyjnymi, polieter zakończony silanem
Gęstość względna (DIN 51757)	1,15 kg/dm3(20 °C; 1013 hPa)
Stan fizyczny	ciecz (25 °C / 1.013 hPa)
Temperatura aplikacji i podłoża	+5°C do +30°C
Odporność na ścieranie (test TABERA)	< 300 mg
Odporność na poślizg (DIN 51130)	4,0 ° (klasa R9 wymaga 6,0 °)
Zużycie: Dwuetapowe nakładanie szlifowanych powierzchni betonowych	1 etap – gruntowanie transparentnym produktem- ~50g/m² 2 etap po 24h – warstwa wierzchnia transparentna lub w kolorze RAL 7046 zużycie: dalsze ~ 20 50 g/m²
Czas otwarty	Czas tworzenia się błony polimerowej ok. 30 min
Czas utwardzania	Szybkie utwardzenie możliwość wchodzenia po 24h

XIV.5. Wytyczne dla klejów i zapraw spoinujących oraz hydroizolacji podpłytkowej.
Należy zastosować preparaty wg. technologii ARSANIT – elastyczną, mrozoodporną zaprawę klejową ARSANIT CERAMIK ULTRA C2TE lub C2TE S1 oraz jednoskładnikową, super elastyczną, mrozoodporną masę hydroizolacyjną, podpłytkową, ARSANIT HYDROISOLATOR 1K zbrojoną siatką z włókna szklanego ARSANIT AKE 145.

XIV.6. Wytyczne dla warstwy spadkowej.
W opracowaniu zastosowano wylewkę spadkową z zaprawy posadzkowej ARSANIT ZP-07.
Spadek na powierzchni balkonów powinien wynosić 1,5%.

XIV.7. Hydroizolacja.
ARSANIT HYDROISOLATOR 1K - jednoskładnikowa zaprawa uszczelniająca służy do wykonywania zabezpieczeń przeciwwodnych i przeciwwilgociowych zespolonych z podłożem. Może być stosowana wewnątrz i na zewnątrz budynków na podłożach mineralnych tj. posadzki cementowe w tym również z

ogrzewaniem płaszczyznowym, konstrukcjach betonowych i żelbetowych, tynkach cementowych i cementowo – wapiennych. ARSANIT HYDROISOLATOR 1K stosowany jest do uszczelniania powierzchni tarasów, loggii, balkonów. W miejsca tj. dylatacje, połączenia: ścian z podłogą, posadzki z obróbkami blacharskimi uprzednio wzmocnić taśmą HYDRO TU120 lub TU150. Taśmę należy zatopić w masie ARSANIT HYDROISOLATOR 1K. Połączenia powierzchni uszczelnianych ze stolarką otworową należy wzmocnić przy pomocy samoprzylepnej taśmy butylowej lub taśmy progowej. Przed montażem obróbek blacharskich na balkonach, tarasach lub loggiach wypełnić uskok technologiczny masą ARSANIT HYDROISOLATOR 1K i zamontować obróbki blacharskie dodatkowo mocując je mechanicznie. W celu utworzenia szczepnego podłoża dla masy hydroizolacyjnej ARSANIT HYDROISOLATOR 1K na obróbce blacharskiej, zastosować dwuskładnikowy, chemoutwardzalny, poliuretanowy środek gruntujący zwiększający adhezję do podłoży metalicznych stosując dodatkowo posypkę z piasku.
Masę ARSANIT HYDROISOLATOR 1K nakładać zawsze w 2 warstwach. Pierwszą warstwę nakładać pędzlem lub pacą wcierając intensywnie w podłoże w jednym cyklu roboczym tworząc szczelną powłokę. Drugą warstwę nakładać po wyschnięciu pierwszej (min. 4h), gładką pacą ze stali nierdzewnej metodą krzyżową, czyli prostopadle w stosunku do kierunku nakładania warstwy pierwszej. Na balkonie należy zatopić siatki z włókna szklanego ARSANIT AKE 145 w pierwszej warstwie masy ARSANIT HYDROISOLATOR 1K. W razie konieczności poszczególne pasy siatki łączyć na zakład 10 cm. Zatapianie siatki ułatwia uzyskanie odpowiedniej grubości nakładanej masy, podwyższa zdolność mostkowania rys podłoża oraz wzmacnia odporność na uszkodzenia mechaniczne.
Na tak przygotowanym podłożu możemy przystąpić do układania płytek ceramicznych lub okładzin kamiennych stosując super elastyczny klej ARSANIT CERAMIK ULTRA C2TE lub C2TE S1 i elastyczną spoinę.
Masę ARSANIT HYDROISOLATOR 1K należy nałożyć także na ścianę do wysokości min 15 cm nad poziom posadzki balkonu po uprzednim zdjęciu wierzchniej warstwy istniejącego tynku do warstwy zbrojącej. Zaizolowany w ten sposób pas ściany przy płycie balkonu należy wykończyć cokolikiem ceramicznym z tego samego materiału co posadzka balkonu, stosując tą sama technologię klejenia.

XIV.8. Obróbki blacharskie.
W opracowaniu przyjęto obróbki blacharskie aluminiowe – systemowe: K100 – dla wersji wykończenia balkonów nr 1; D25 dla wersji 2 i 3. Systemowe okapniki aluminiowe zastosowano w celu ograniczenia wpływu korozji wynikającej z warunków atmosferycznych oraz reakcji z hydroizolacją. Obróbki blacharskie należy ciąć przy pomocy profesjonalnego sprzętu do wykonywania tego typu robót (nożyce do blach, nożyce przenośne skokowe – wycinarki) bez wyrzucania iskier i nadmiernego wytwarzania ciepła. Zabrania się używania szlifierek kątowych do tego typu prac.
Ze względu na dopasowanie obróbki blacharskiej do warstw posadzkowych zaleca się wyprofilowanie obwodowo uskoku w jastrychu o szerokości 80 mm po obwodzie balkonu oraz głębokości 2 mm. Szerokość obróbki blacharskiej powinna wynosić max 5-8 cm ze względu na rozszerzalność termiczną blachy. Minimalna grubość blachy aluminiowej powinna wynosić 0,7 mm. Mocowanie aluminiowych obróbek blacharskich do jastrychu dociskowego powinno być wykonane przy pomocy wkrętów ze stali nierdzewnej. Mocowanie obróbek blacharskich wkrętami w ilości 3-4 szt. / mb obróbki. Blachy powinny być łączone na zakład i uszczelnione masą poliuretanową. Powierzchnię blachy po zamontowaniu należy wyczyścić czyścikiem do pianek PU, po wyschnięciu pokryć dwuskładnikowym gruntem na bazie żywicy i nanieść wałkiem na powierzchnię obróbki. Po aplikacji żywicy, niezwłocznie posypać całą powierzchnię piaskiem. Luźny, nieustabilizowany w żywicy piasek należy usunąć szczotką z powierzchni obróbki. Obróbkę blacharską należy wypuścić poza lico docieplonego balkonu na odległość 3-4 cm.

XIV.9. Przebudowa – wymiana na nowe – balustrad balkonów.
Istniejące balustrady czołowe - pełne z betonowych płyt zbrojonych siatką o konstrukcji ramowej, stalowej oraz boczne – ażurowe o konstrukcji stalowej należy wyciąć i zdemontować oraz wykonać na nowo.
Nowe balustrady projektuje się o konstrukcji stalowej, ocynkowane i malowane farbą chlorokauczukową zgodnie z rysunkami zestawczymi i detalami balustrad na kolor: antracyt RAL 7016.
Balustrady czołowe pełne - o konstrukcji stalowej, wypełnione płytami elewacyjnymi HPL Kronoplan Color gr. 10 mm.
Balustrady boczne balkonów - wypełnienie ażurowe z tralek wykonanych z kształtowników stalowych o przekroju kwadratowym 2x2cm z pionowymi podziałami ekranu i światłem 10-12 cm między elementami. Wysokość balustrady 116 cm (min. = 110 cm) ponad poziom wykończonej posadzki balkonu.
Na dwóch ostatnich kondygnacjach (X i XI), które położone są powyżej 25m nad terenem należy do balustrad bocznych zamocować od strony wewnętrznej płyty elewacyjne HPL Kronospan gr 10 mm, tak aby finalnie utworzyć z boku balustrady pełne i zachować wizualną zgodność od zewnątrz z balustradami balkonów położonych na niższych kondygnacjach.
XIV.9.1. Mocowanie balustrady balkonu.
Projektuje się zamocowanie słupków balustrady od góry oraz od czoła w płycie żelbetowej balkonu o gr. 8

cm za pomocą systemu kotew wbijanych typu ZYKON. Stalowa marka kotwowa słupka balustrady ze stali S235JR gr. 10 mm w formie „L" o wymiarach 200x170x90mm ma być przymocowana do płyty konstrukcyjnej balkonu poprzez 6 kotew wbijanych Fisher, systemu ZYKON FZEA II. Dwie kotwy od czoła płyty oraz cztery od góry. Głębokość kotwienia 40 mm. Bezwzględnie należy zachować minimalną odległość kotwy od krawędzi betonu, wynoszącą min. 60mm.
Mocowanie balustrady do warstwy konstrukcyjnej zewnętrznej ściany budynku za pomocą czterech kotew M12, stalowych, mechanicznych, rozprężnych klasy min 5.8 – na jeden element poziomy balustrady. Średnica otworu ø14. Kotwy montażowe należy montować poprzez blachę węzłową o wymiarach 160x160mm oraz grubości 6 mm.
Uwagi:
1. Mocowanie balustrady do płyty balkonu oraz do ścian budynku należy wykonać ściśle według części konstrukcyjnej projektu technicznego.
2. Ze względu na wymianę istniejących balustrad czołowych z wypełnieniem z płyt betonowych na siatce stalowej w stalowych ramach konstrukcyjnych na nowe, lekkie z płyt HPL - nie powstaną dodatkowe obciążenia, które mogły by być przenoszone na konstrukcję budynku. Wymiana balustrad nie powoduje zwiększenia obciążeń na konstrukcję istniejącego budynku.
Wysokość balustrady nie może być mniejsza niż 110 cm ponad poziom wykończonej posadzki balkonu. Odległość między pionowymi elementami balustrady ażurowej balkonu nie może być większa niż 12 cm. Mocowanie balustrad należy wykonać po zdjęciu istniejących warstw wykończeniowych płyty balkonowej i naprawieniu ewentualnych jej uszkodzeń, ale przed rozpoczęciem wykonywania nowych warstw izolacyjnych i wykończeniowych.
3. Po zamocowaniu balustrady do warstwy konstrukcyjnej ściany – w miejscach mocowania należy uzupełnić istniejąca warstwę termoizolacyjną poprzez wklejenie elementów styropianowych zgodnie z technologią Arsanit lub równoważną. Sposób klejenie oraz rodzaj styropianu – analogiczny jak opisano w punkcie XIV.10.3.
Nie dopuszcza się uzupełniania ubytków płyt termoizolacyjnych i szczelin w miejscach styku płyt – masą klejowo-szpachlową , ewentualne szczeliny należy uzupełniać specjalną pianką nisko rozprężną przeznaczoną do takich prac.

XIV.10. Czoła płyt balkonowych.
Czoła płyt balkonowych należy wykończyć w technologii termomodernizacji nakładania tynków ARSANIT. Aby zamaskować i ochronić stalowe marki kotwowe czoło płyty balkonowej należy obłożyć płytami twardego styropianu EPS 100-037 gr 30 mm. Płyty styropianu należy mocować poprzez klejenie zaprawą klejącą według wytycznych systemu izolacyjnego np. Arsanit.
Uwaga:
W narożniku między czołem a spodem płyty balkonowej należy zamontować systemowy kapinos PVC na siatce i następnie nałożyć warstwy zbrojne i tynkarskie.
XIV.10.1. Przygotowanie podłoża.
Wymagane czynności przygotowawcze:
Dla prawidłowego wykonania zaleca się całkowicie skuć istniejący tynk, a następnie:
- oczyścić z kurzu, pyłu za pomocą miękkiej szczotki, sprężonego powietrza, zmyć wodą pod ciśnieniem i pozostawić do wyschnięcia;
- luźne resztki zaprawy skuć i ponownie oczyścić;
- nierówności, defekty i ubytki skuć, sfrezować lub zeszlifować, ewentualnie wyrównać zaprawą wyrównawczą z wymaganymi dla użytych zapraw materiałami podkładowymi i z zachowaniem okresów karencji;
- wilgoć – pozostawić do wyschnięcia;
- wykwity- oczyścić na sucho za pomocą szczotki lub zmyć odpowiednio przygotowanym roztworem;
- luźne i nienośne elementy elewacji wykuć, wymienić, ewentualnie uzupełnić materiałem murarskim lub zaprawą do betonów;
- brud sadza, tłuszcz – zmyć wodą pod ciśnieniem z ewentualnym dodatkiem detergentów, spłukać czystą wodą i pozostawić do wyschnięcia;
- grzyby, glony, mchy lub porosty – usunąć wodą pod ciśnieniem z dodatkiem fungicydów/biocydów. Stosować się do zaleceń producenta preparatu;
- złuszczenia, odpryski i odwarstwienia farb usunąć za pomocą szczotkowania, skrobania, ewentualnie zmyć wodą pod ciśnieniem;

Uwaga: Przed przystąpieniem do montażu styropianu należy zdemontować obróbki blacharskie.

XIV.10.2. Gruntowanie podłoża.
Czoło i podniebienie żelbetowej płyty balkonowej pokryć po jej oczyszczeniu systemowym preparatem gruntującym - dla wzmocnienia istniejących tynków oraz zagruntowania odsłoniętego podłoża
XIV.10.3. Przyklejanie płyt styropianu.

- do klejenia izolacji termicznej należy użyć zaprawę uniwersalną THERMA+ TH-03 lub równoważnej fabrycznie przygotowanej masy klejowej modyfikowanej na bazie cementu według wytycznych systemodawcy;
- masę klejową należy nałożyć metodą tzw. kombinowaną szpachlując całość czoła płyty balkonowej a na tylną warstwę płyty styropianowej nanosić zaprawę pacą zembatą 12 mm dla uzyskania 100% powierzchni przyklejenia;
- masa klejowa umożliwia wyrównanie nierówności +- 1,0 cm;
- niedopuszcza się wyrównywanie podłoża poprzez podklejanie styropianem;
- ewentualne nierówności (uskoki) na stykach płyt styropianowych zeszlifować do uzyskania jednolitej płaszczyzny. Szlifowanie należy przeprowadzić w taki sposób, aby unikać zanieczyszczenia okolicy pyłem, najlepiej poprzez stosowanie odsysania urobku do pojemników szczelnych;
- niedopuszcza się uzupełniania ubytków płyt termoizolacyjnych i szczelin w miejscach styku płyt - masą klejowo-szpachlową, ewentualne szczeliny należy uzupełniać specjalną pianką niskorozprężną przeznaczoną do takich prac;

XIV.10.4. Warstwa zbrojna.

Należy stosować zaprawę klejowo-szpachlową odporną na wpływy atmosferyczne, hydrofobizowaną, mrozoodporną, wysoce paroprzepuszczalną, niepalną PromaTerm lub THERMA+ TH-03 lub równoważną.
- rozpoczęcie wykonania warstwy zbrojnej następuje po całkowitym związaniu warstwy termoizolacyjnej z podłożem, nie wcześniej niż 48 h od przyklejenia płyt styropianowych;
- warstwę zbrojną należy wykonywać w temperaturze otoczenia od +5°C do +25 ^{o}C oraz stabilnej wilgotności powietrza;
- do położenia zaprawy klejowo-szpachlowej należy zastosować siatkę z włókna szklanego;
- arkusze siatki należy łączyć na zakład min. 10cm;
- dodatkową warstwę siatki należy stosować przy listwie startowej cokołu, dolnej płaszczyzny płyt balkonów, w nadprożach okiennych i drzwiowych – zgodnie z wytycznymi systemodawcy;
- na wszystkich narożnikach wypukłych należy zastosować listwy narożne z siatką z włókna szklanego.

XIV.10.5. Zewnętrzna wyprawa tynkarska.

Należy zastosować silikatową, cienkowarstwową masę dekoracyjną PromaSil lub THERMATynk ST lub produkt równorzędny. Masa o dużej wytrzymałości, przyczepności, odporności na wpływy atmosferyczne, skurcz i odparzanie. Masa o właściwościach mrozoodpornych, hydrofobizowana i wysoce paroprzepuszczalna.
- przed nałożeniem tynku silikatowego należy zagruntować warstwę zbrojną preparatem PromaPrim lub THERMATynk ST o zabarwieniu zgodnym z kolorem zaprawy tynkarskiej lub innym, systemowym, o równorzędnych właściwościach;

Całość – czoła i podniebienie płyt balkonowych należy malować farbą fasadową, silikatową, paroprzepuszczalną JOKERFARB-STZ na kolor zgaszony biały RAL 9002.

XIV.11. Spód płyt balkonowych.

Spód płyt balkonowych w miejscu uszkodzeń istniejącego tynku, odspojeń lub spękań należy skuć. Następnie nałożyć preparat gruntujący do wzmocnienia istniejących tynków oraz zagruntowania odsłoniętego podłoża. Na zagruntowanym podłożu należy wykonać warstwę szczepną w postaci obrzutki tynkarskiej. Do uzupełnienia ubytków po skuciu należy zastosować tynk renowacyjny, hydrofobowy Arsanit. Do scalenia tynku istniejącego z nowym należy zastosować tynk naprawczo-dekoracyjny. Całość spodu płyt balkonowych należy malować farbą fasadową, silikatową, paroprzepuszczalną JOKERFARB-STZ na kolor zgaszony biały RAL 9002.

XIV.12. Kapinosy i listwy narożne.

Wszystkie narożniki zewnętrzne (wypukłe) wszystkich balkonów wykonać jako narożniki systemowe PVC na siatce.
Zewnętrzne, poziome krawędzie spodnich części płyt balkonowych należy wyposażyć w systemowe kapinosy z PVC na siatce. Krawędzie warstw wykończeniowych płyt balkonowych należy zabezpieczyć przed podciekaniem poprzez zastosowanie systemowych profili okapowych aluminiowych wraz z uszczelniaczem dekarskim.

XIV.13. Naprawa uszkodzonych dolnych powierzchni płyt balkonowych.

Ze względu na widoczne uszkodzenia płyt balkonowych, wierzchnie warstwy należy usunąć z zachowaniem szczególnej ostrożności by nie uszkodzić istniejącego zbrojenia płyty balkonowej. Elementy uszkodzonego, odspojonego lub zwietrzałego betonu należy usunąć. W przypadku odsłonięcia fragmentów zbrojenia płyt balkonowych, zabezpieczyć powierzchniowo antykorozyjnie zaprawa mineralna do ochrony antykorozyjnej stali zbrojeniowej w elementach żelbetowych systemu Arsanit.

Naprawiana powierzchnia powinna być oczyszczona z elementów antyadhezyjnych tj. gruz, kurz, piasek,

wykwity solne, bitumy, oleje, resztki mleczka cementowego, itp. Skorodowane odsłonięte pręty zbrojące należy oczyści mechaniczne np. za pomocą wiertarki / szlifierki ze szczotką drucianą, do stopnia czystości ST 2 lub poprzez piaskowanie do stopnia SA 2,5 wg PN-ISO 8501-1 (jednolita powierzchnia z metalicznym połyskiem bez oznak korazji lub zanieczyszczeń). Niezwłocznie po oczyszczeniu i odpyleniu powierzchnia stali powinna zostać szczelnie pokryta zaprawą. Przygotowaną zaprawę nanieść na całą powierzchnię zbrojenia dwukrotnie, przy pomocy pędzla lub szczotki w co najmniej trzy godzinnym odstępie czasowym. Znaczne nierówności i zagłębienia wyrównać zaprawą naprawczą do betonu Arsanit orientacyjne zużycie ok. 1,9 kg / m ² / 1 mm grubości. Dedykowana zaprawa Arsanit to mineralna zaprawa naprawcza do wyrównywania powierzchni w zakresie od 20 do 60 mm i wypełniania ubytków w zakresie od 10 do 70 mm w betonie i żelbecie. Nakładać metodą „mokre na mokre" na warstwę kontaktową zaprawy. Przed zastosowaniem warstwy sczepnej podłoże betonowe należy dobrze zwilżyć wodą w dniu wykonania warstwy sczepnej, oraz dzień wcześniej nie dopuszczając do powstania kałuż. Zaprawę sczepną należy wetrzeć w podłoże szczotką lub pędzlem, po czym niezwłocznie nanieść zaprawę naprawczą Arsanit za pomocą kielni lub szpachli metodą „mokre na mokre". W przypadku przeschnięcia preparatu sczepnego należy nanieść go powtórnie. Uzupełnianie głębszych ubytków polega na wielokrotnym nakładaniu zaprawy. Warstwa poprzednia powinna być tak nałożona, aby zapewniła następnej właściwą przyczepność (szorstkość). Kolejną warstwę nałożyć po wyschnięciu poprzedniej, nie wcześniej niż po upływie 3h po uprzednim nałożeniu zaprawy szczepnej.
Większe ubytki powstałe w pytach dennych uzupełnić betonem klasy C 25/30.
Wszystkie ubytki powstałe na podniebieniach balkonów należy uzupełnić odpowiednio dobierając rodzaj zaprawy do tynków pierwotnych.
W miejscach wykonania uzupełnień ubytków zaprawy oraz napraw powierzchniowych, wszystkie widoczne mikropęknięcia oraz pęknięcia na powierzchni pozostawionych tynków należy ponacinać i przeżyłować.
Przy pęknięciach konstrukcyjnych podniebień płyt, należy wykonać wzmocnienie struktury płyty. W tym celu na powierzchni po min. 40 cm od pęknięcia w obie strony należy skuć tynk, pęknięcie naciąć i przeżyłować. W rozstawach co ok. 25÷30 cm należy wyciąć bruzdownicą bruzdy głębokości min. 3 cm dla betonu, w kierunku prostopadłym do pęknięcia. Powierzchnię muru oczyścić i zagruntować zaprawą kontaktową szczepną. Pęknięcia należy po przeżyłowaniu oczyścić i wypełnić zaprawą wysokiej przyczepności na bazie polimero-cementów, lub zaprawą na bazie żywic epoksydowych do kotew chemicznych, a w bruzdach osadzić pręty skręcane ze stali nierdzewnej – zgodnie z branżowymi technologiami naprawy pęknięć konstrukcyjnych dla betonu. Na powierzchni na pęknięciu zamocować siatkę stalową zbrojeniową Ø4.5 - #10 cm i otynkować tynkiem cementowym.

XV. Kolorystyka.
XV.1. Wypełnienie pełne frontów balustrad zgodnie z rysunkiem A02:
– płyta elewacyjna HPL w kolorze brązowo-czerwonym RAL 3011 – system Kronospan nr 9551 BS Oxide Red,
– płyta elewacyjna HPL w kolorze beżowym RAL 1001 – system Kronospan nr 0522 BS Beige,
XV.2. Wypełnienie pełne balustrad bocznych na ostatnich kondygnacjach zgodnie z rysunkiem A02:
– płyta elewacyjna HPL w kolorze beżowym RAL 1001 – system Kronospan nr 0522 BS Beige,
XV.3. Konstrukcja stalowa balustrad – antracyt RAL 7016.
XV.4. Czoła i spód płyt balkonów – zgaszony biały RAL 9002.
XV.5. Płytki posadzkowe – według ustaleń wykonawcy z inwestorem. Należy zastosować płytki w kolorach jasnych, stonowanych.
XV.6. Posadzka - powłoka silikonowo - ceramiczną Cerasil-Protector systemu Arsanit - kolor szary zbliżony do RAL 7046.

XVI. INFORMACJE O SPOSOBIE POSADOWIENIA OBIEKTU BUDOWLANEGO
Istniejące – bez zmian. Ze względu na charakter przewidywanych robót budowlanych, który nie dotyczy prac ziemnych i fundamentowych – opinia geotechniczna dla przedmiotowej inwestycji nie jest wymagana.

XVII. NIEZBĘDNE WARUNKI DO KORZYSTANIA Z OBIEKTU PRZEZ OSOBY NIEPEŁNOSPRAWNE
Niniejsze opracowanie nie zmienia oraz nie wpływa na warunki dostępności obiektu dla osób niepełnosprawnych.

XVIII. CHARAKTERYSTYKA ODDZIAŁYWANIA OBIEKTU BUDOWLANEGO NA ŚRODOWISKO I JEGO WYKORZYSTANIE ORAZ NA ZDROWIE LUDZI I OBIEKTY SĄSIEDNIE
Zgodnie z podaną definicją obszaru oddziaływania obiektu w art. 3 ptk 20 ustawy z dnia 7 lipca 1994 r. Prawo budowlane – przedmiotowa inwestycja nie wprowadza ograniczeń w zagospodarowaniu terenu działek sąsiednich. Obszar oddziaływania obiektu ogranicza się jedynie do działki nr 311/9 obręb 2, na którym zlokalizowany jest budynek objęty opracowaniem. Przedmiotowa inwestycja nie wprowadza żadnego negatywnego oddziaływania na środowisko i jego wykorzystanie oraz na zdrowie ludzi i sąsiednie obiekty.

XIX. ANALIZA TECHNICZNYCH, ŚRODOWISKOWYCH I EKONOMICZNYCH MOŻLIWOŚCI REALIZACJI WYSOCE WYDAJNYCH SYSTEMÓW ALTERNATYWNYCH ZAOPATRZENIA W ENERGIĘ I CIEPŁO

Ze względu na charakter przewidywanych robót budowlanych – nie dotyczy.

XX. ANALIZA TECHNICZNYCH I EKONOMICZNYCH MOŻLIWOŚCI WYKORZYSTANIA URZĄDZEŃ, KTÓRE AUTOMATYCZNIE REGULUJĄ TEMPERATURĘ ODDZIELNIE W POSZCZEGÓLNYCH POMIESZCZENIACH LUB W WYZNACZONEJ STREFIE OGRZEWANEJ

Ze względu na charakter przewidywanych robót budowlanych – nie dotyczy.

XXI. INFORMACJA O ELEMENTACH WYPOSAŻENIA BUDOWLANO-INSTALACYJNEGO

- Instalacja odgromowa – bez zmian;
- Instalacje i przyłącza do budynku – bez zmian;
- instalacja elektryczna – bez zmian;
- instalacja c.o.- lokalna – bez zmian;
- instalacja telefoniczna – bez zmian;
- instalacja wodociągowa – bez zmian;
- instalacja kanalizacyjna – bez zmian;
- instalacja kanalizacji deszczowej – bez zmian.

XXII. DANE DOTYCZĄCE WARUNKÓW OCHRONY PRZECIWPOŻAROWEJ

XXII.1. Klasyfikacja

Uwzględniając wielkość i funkcje pomieszczeń na poszczególnych kondygnacjach, obiekt zalicza się do kategorii zagrożenia ludzi:
- ZLIV - kondygnacje mieszkalne, nadziemne.
- PM. – piwnice.

Wysokość obiektu wynosząca w najwyższym miejscu: ok. 30,66 m npt. (do szczytu attyki)
Budynek kwalifikuje się do grupy obiektów wysokich **(W)** – ponad 25m do 55 m włącznie nad poziomem terenu lub mieszkalne o wysokości ponad 9 do 18 kondygnacji nadziemnych włącznie.
Budynek (w części nadziemnej i podziemnej) zalicza się do klasy B odporności pożarowej.
Gęstość obciążenia ogniowego w pomieszczeniach gospodarczych i technicznych nie przekroczy 500 MJ/ m2.
W budynku nie będzie substancji, których stosowanie lub magazynowanie byłoby podstawą do kwalifikowania stref lub pomieszczeń zaliczanych do zagrożonych wybuchem.

XXII.2. Odległość budynku od sąsiednich obiektów i granic działek ze względu na bezpieczeństwo pożarowe.

Nie ulega zmianie.

XXII.3. Odporność ogniowa i stopień rozprzestrzeniania ognia elementów budynku.

Istniejąca.

XXII.4. Drogi ewakuacyjne.

Długość przejść i dojść ewakuacyjnych pozostaje bez zmian

XXII.5. Dobór urządzeń przeciwpożarowych.

Istniejące

XXII.6. Wyposażenie w gaśnice.

Istniejące.

XXII.7. Przeciwpożarowe zaopatrzenie wodne.

Istniejące.

XXII.8. Drogi pożarowe.

Istniejące.

XXIII. UWAGI KOŃCOWE

- Wszystkie wymiary oraz rzędne podane w dokumentacji należy sprawdzić na budowie. Wszystkie projektowane elementy budowlane należy zamawiać i montować po weryfikacji wymiarów w miejscu ich montażu.
- Przed przystąpieniem do robót związanych z przebudową (wymianą) balustrad i remontem płyt balkonowych należy rozebrać i zdemontować wszystkie indywidualne zabudowy balkonów powstałe podczas użytkowania budynku z indywidualnych inicjatyw lokatorów mieszkań.
- Rozwiązania techniczne i organizacyjne związane z prawidłową realizacją procesu budowlanego, które nie są zawarte w dokumentacji technicznej muszą być realizowane zgodnie z sztuką budowlaną i obowiązującymi normami.
- Prace budowlane, które nie zostały ujęte w dokumentacji technicznej, a które są wynikiem zastosowanej technologii budowy, rozwiązań systemowych, montażu urządzeń muszą być ujęte

w kosztorysie ofertowym wykonawcy prac budowlanych. Brak ich wyszczególnienia w dokumentacji technicznej nie może stanowić podstawy do roszczeń finansowych Wykonawcy wobec Inwestora lub Projektanta.
- Materiały budowlane oraz elementy prefabrykowane powinny posiadać atesty i odpowiadać odpowiednim normom.
- Wszystkie rozwiązania i elementy, które nie odpowiadają obowiązującym normom lub dokumentacji technicznej stanowią wadę, za usunięcie której odpowiedzialność ponosi Wykonawca.
- Wykonawca jest zobowiązany do dostarczenia atestów i kart technicznych stosowanych na terenie budowy materiałów i wyrobów, które stanowić będą załączniki do dziennika budowy.
- Wszystkie odstępstwa lub zmiany od niniejszego projektu i rozwiązań w nim przyjętych mogą być wykonane po uzyskaniu zgody Inwestora i autorów projektu.
- Rysunki oraz część opisowa są dokumentami wzajemnie uzupełniającymi się. Wszystkie elementy ujęte w opisie, a nie ujęte na rysunkach i odwrotnie, winny być traktowane jakby były ujęte w obu.

XXIV. SUGEROWANE ROZWIĄZANIA TECHNICZNE.

Zestawienie materiałów systemowych do remontu balkonów

L.p.	Firma	Materiał	Uwagi
1	Kronospan HPL	Kronoplan Kronoart EDF	
2	Sika	Sika AnchorFix S	
3	Firma usługowa MAX	Gema	
4	ECO-LINE	RAL 7016 połysk	grubość powłoki nie mniej niż 80 mikronów
5	Staco Polska	cynkowanie ogniowe	grubość od 71 do 86
6		Daszek poliwęglan kanałowy dymowy 10 mm, profil 40x20x2	
7	Sika	Sikafloor 400 N Elastic	
8	Sika	Sikafloor 410	
9	Sika	Sikacryl 150	
10	Holcim Polska	Szlichta C20 F 1 2 mm	klasa wytrzymałości C10/20
11	Botament	Botament M 21 HP	
12	Botament	Botament Renovation HB 1	
13	Botament	Botament Renovation M 03	
14	Kabe	Novalit F	
15	Kabe	Permuro	

mgr inż. arch. Jacek Dyga
Upr. nr: MPOIA / 056 / 2010

CZĘŚĆ I

PROJEKT TECHNICZNY
BRANŻY ARCHITEKTONICZNEJ
CZĘŚĆ RYSUNKOWA

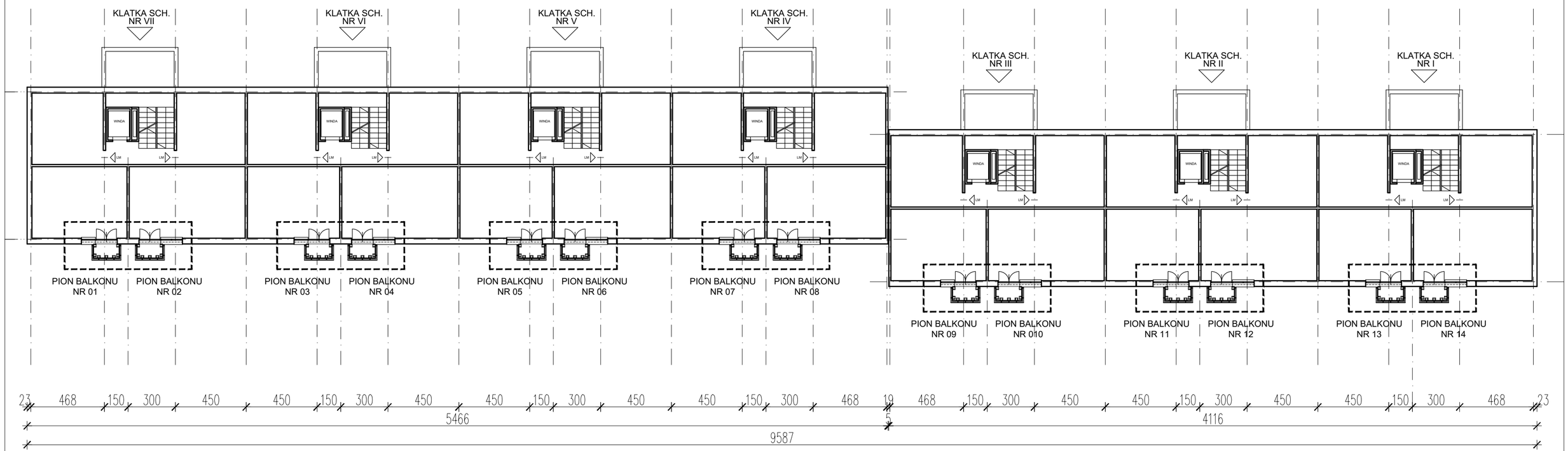

LEGENDA:

- ZAKRES OPRACOWANIA

UWAGI:
- WSZELKIE PRACE NALEŻY WYKONAĆ ZGODNIE ZE SZTUKĄ BUDOWLANĄ, POD NADZOREM OSOBY UPOWAŻNIONEJ.
- WSZYSTKIE POZIOMY I WYMIARY NALEŻY SPRAWDZIĆ NA BUDOWIE,
- ZAŁĄCZONE W PROJEKCIE DETALE BUDOWLANE STANOWIĄ RYSUNKI POGLĄDOWE I NIE ODZWIERCIEDLAJĄ RZECZYWISTYCH MIEJSC NA BUDYNKU. W CELU PRAWIDŁOWEGO WYKONANIA PRAC BUDOWLANYCH, NALEŻY DOSTOSOWAĆ ROZWIĄZANIA TECHNICZNE DO KONKRETNYCH MIEJSC BUDYNKU.
- DO WYKONANIA REMONTU LOGGII NALEŻY ZASTOSOWAĆ CERTYFIKOWANE ROZWIĄZANIA SYSTEMOWE. POSZCZEGÓLNE WARSTWY BUDOWLANE NALEŻY WYKONYWAĆ W RAMACH JEDNEGO SYSTEMU.
- W CELU PRAWIDŁOWEGO WYKONANIA PRAC REMONTOWO-BUDOWLANYCH, PRZED PRZYSTĄPIENIEM DO ICH REALIZACJI NALEŻY ZAPOZNAĆ SIĘ Z INSTRUKCJĄ PRODUCENTA SYSTEMU REMONTU BALKONÓW I LOGGII ORAZ Z KARTAMI TECHNICZNYMI STOSOWANYCH PRODUKTÓW.

TEMAT:
PRZEBUDOWA (WYMIANA) BALUSTRAD ORAZ REMONT BALKONÓW NA ELEWACJI POŁUDNIOWEJ BUDYNKU MIESZKALNEGO WIELORODZINNEGO POŁOŻONEGO PRZY UL. NA BŁONIE 9 W KRAKOWIE, DZIAŁKA NR 455/21, OBRĘB 6, J.E. KROWODRZA

Domy z Miętą
Jacek Dyga DOMY Z MIĘTĄ
ul. Olszyny - Wilczyńskiego 55,
31-358 Kraków, tel. 605 091 800
dygapp@ gmail.com

ADRES INWESTYCJI:
DZIAŁKA NR 455/21, OBRĘB 6, JEDN. EWID. KROWODRZA
UL. NA BŁONIE 9, 30-147 KRAKÓW

NAZWA RYSUNKU:
RZUT KONDYGNACJI POWTARZALNEJ Z OKREŚLENIEM PIONÓW BALKONÓW OBJĘTYCH OPRACOWANIEM

DATA: 12.2024

INWESTOR:
SPÓŁDZIELNIA MIESZKANIOWA "WIDOK" W KRAKOWIE,
UL. NA BŁONIE 7, 30-147 KRAKÓW

PROJEKTANT:	NR UPRAWNIEŃ:	PODPIS:	NR RYS:
mgr inż. arch. Jacek Dyga	MPOIA/056/2010		A01

BRANŻA:	STADIUM:	SPRAWDZAJĄCY:	NR UPRAWNIEŃ:	PODPIS:	SKALA:
ARCHITEKTURA	PROJEKT TECHNICZNY	mgr inż. arch. Anna Wardak	MPOIA/001/2003		1:200

KOLORYSTYKA BALUSTRAD BALKONOWYCH	EL. POŁUDN. - 140 SZT.

	BALKON NR 1	EL. POŁUDN. - 112 SZT.
1	BALUSTRADA CZOŁOWA - PEŁNA MONTAŻ NOWEJ BALUSTRADY STALOWEJ , WYPEŁNIENIE PEŁNE, WYKOŃCZENIE PŁYTA ELEWACYJNA HPL W KOLORZE BRĄZOWO - CZERWONYM RAL 3011 SYSTEM KRONOSPAN KOLOR NR 9551 BS OXIDE RED BALUSTRADY BOCZNE AŻUROWE MONTAŻ NOWEJ BALUSTRADY STALOWEJ, WYPEŁNIENIE AŻUROWE - TRALKI STALOWE K20x20x1,5MM Z PIONOWYMI PODZIAŁAMI EKRANU, KOLOR ANTRACYT RAL 7016	

	BALKON NR 2	EL. POŁUDN. - 28 SZT.
2	BALUSTRADA CZOŁOWA - PEŁNA MONTAŻ NOWEJ BALUSTRADY STALOWEJ , WYPEŁNIENIE PEŁNE, WYKOŃCZENIE PŁYTA ELEWACYJNA HPL W KOLORZE BRĄZOWO - CZERWONYM RAL 3011 SYSTEM KRONOSPAN KOLOR NR 9551 BS OXIDE RED BALUSTRADY BOCZNE PEŁNE MONTAŻ NOWEJ BALUSTRADY STALOWEJ, WYPEŁNIENIE AŻUROWE - TRALKI STALOWE K20x20x1,5MM Z PIONOWYMI PODZIAŁAMI EKRANU, KOLOR ANTRACYT RAL 7016 DODATKOWO OD WEWNĄTRZ ZAMONTOWANA PŁYTA ELEWACYJNA HPL W KOLORZE BEŻOWYM RAL 1001 SYSTEM KRONOSPAN KOLOR NR 0522 BS BEIGE	

LEGENDA:

- ZAKRES OPRACOWANIA

UWAGI:

- WSZELKIE PRACE NALEŻY WYKONAĆ ZGODNIE ZE SZTUKĄ BUDOWLANĄ, POD NADZOREM OSOBY UPOWAŻNIONEJ.
- WSZYSTKIE PODZIAŁY I WYMIARY NALEŻY SPRAWDZIĆ NA BUDOWIE.
- PRZED PRZYSTĄPIENIEM DO ROBÓT TERMOMODERNIZACYJNYCH NALEŻY SPRAWDZIĆ STAN TECHNICZNY PODŁOŻA.
- ZAŁĄCZONE W PROJEKCIE DETALE BUDOWLANE STANOWIĄ RYSUNKI POGLĄDOWE. W CELU PRAWIDŁOWEGO WYKONANIA PRAC BUDOWLANYCH, NALEŻY DOSTOSOWAĆ ROZWIĄZANIA TECHNICZNE DO KONKRETNYCH MIEJSC NA BUDYNKU.

TEMAT:

PRZEBUDOWA (WYMIANA) BALUSTRAD ORAZ REMONT BALKONÓW NA ELEWACJI POŁUDNIOWEJ BUDYNKU MIESZKALNEGO WIELORODZINNEGO POŁOŻONEGO PRZY UL. NA BŁONIE 9 W KRAKOWIE, DZIAŁKA NR 455/21 OBRĘB 6, JEDNOSTKA EWIDENCYJNA KROWODRZA

ADRES INWESTYCJI:

DZIAŁKA NR 455/21, OBRĘB 6, JEDN. EWID. KROWODRZA
UL. NA BŁONIE 9, 30-147 KRAKÓW

INWESTOR:

SPÓŁDZIELNIA MIESZKANIOWA "WIDOK" W KRAKOWIE,
UL. NA BŁONIE 7, 30-147 KRAKÓW

BRANŻA: ARCHITEKTURA	STADIUM: PROJEKT TECHNICZNY	
NAZWA RYSUNKU: ELEWACJA POŁUDNIOWA Z OKREŚLENIEM PIONÓW BALKONÓW OBJĘTYCH OPRACOWANIEM		DATA: 12.2024
PROJEKTANT: mgr inż. arch. Jacek Dyga	NR UPRAWNIEŃ: MPOA/0056/2010	PODPIS: NR RYS.: A02
SPRAWDZAJĄCY: mgr inż. arch. Anna Wardak	NR UPRAWNIEŃ: MPOA/0010/003	PODPIS: SKALA: 1:100

Domy z Mięta
Jacek Dyga DOMY Z MIĘTĄ
ul. Olszyny - Wilczyńskiego 66,
31-358 Kraków, tel. 695 091 805
dygajac@ gmail.com

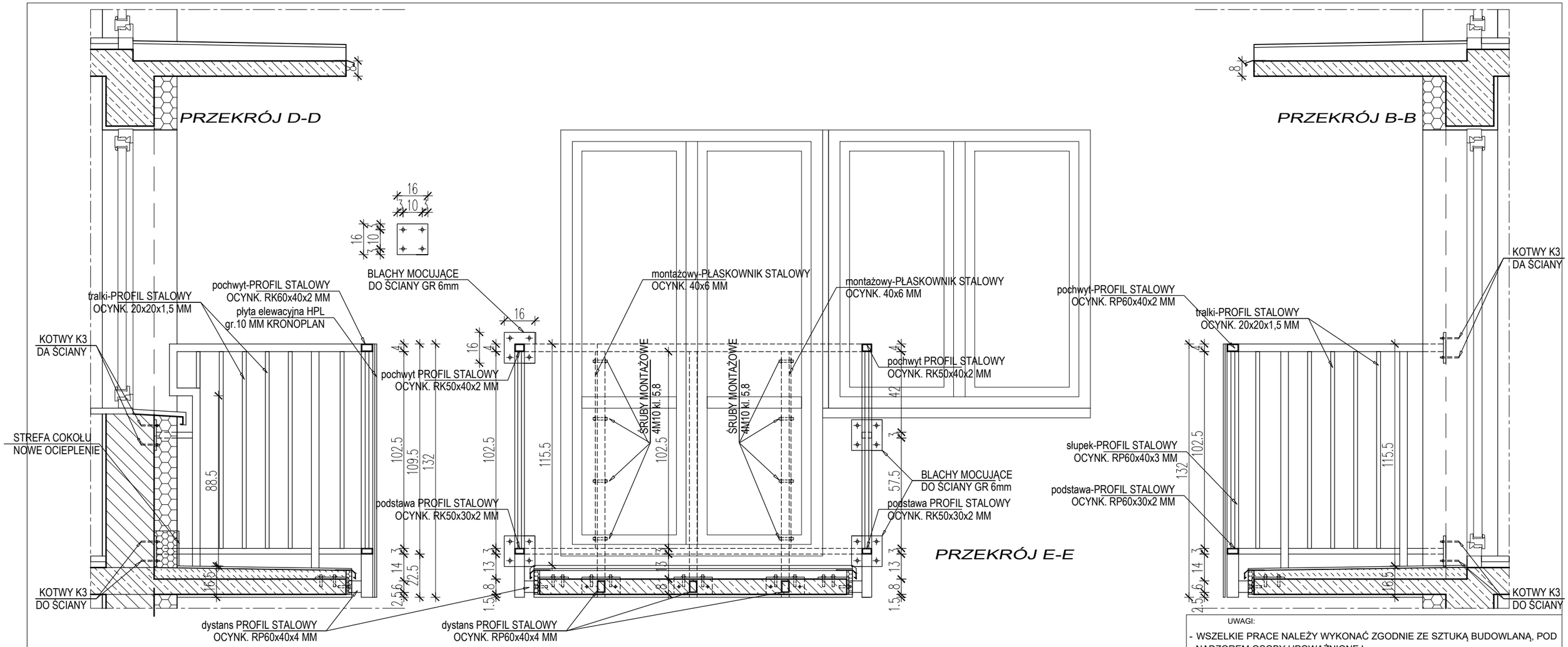

ELEMENTY DYSTANSOWE Z PROFILI rp60X40X4 MM USTAWIONE PIONOWO - WSZYSTKIE

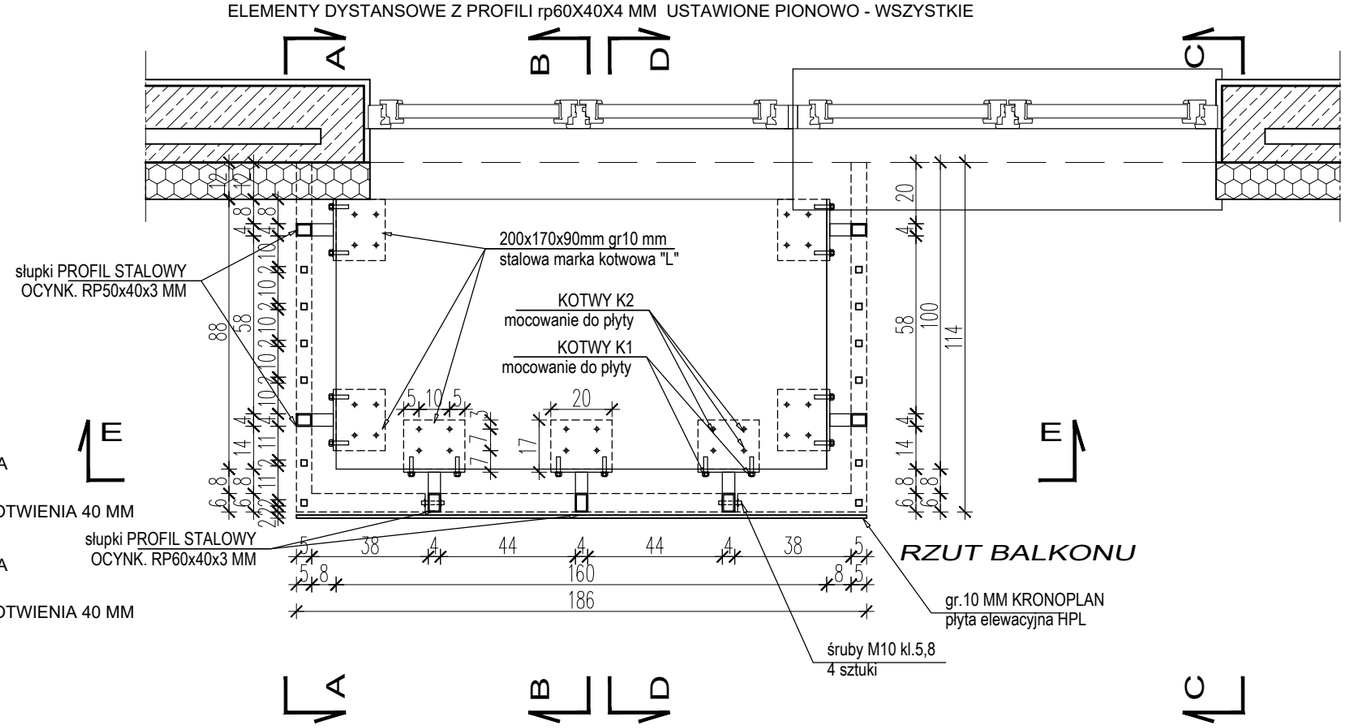

KOTWY K1 - 2 x FISHER SYSTEM ZYKON FZEA II, KOTWA WBIJANA TYPU ZYKON, STAL NIERDZEWNA FZEA II 14 x 40 M08 A4, ŚRUBA MOCUJĄCA M 08, KLASA WYTRZYMAŁOŚCI A4-70, GŁĘBOKOŚĆ ZAKOTWIENIA 40 MM

KOTWY K2 - 4 x FISHER SYSTEM ZYKON FZEA II, KOTWA WBIJANA TYPU ZYKON, STAL NIERDZEWNA FZEA II 14 x 40 M12 A4, ŚRUBA MOCUJĄCA M 12, KLASA WYTRZYMAŁOŚCI A4-70, GŁĘBOKOŚĆ ZAKOTWIENIA 40 MM

KOTWY K3 - 4 x KOTWY M12 STALOWE, MECHANICZNE ROZPRĘŻNE KLASY MIN 5.8 ŚREDNICA OTWORU Ø14.

UWAGI:

- WSZELKIE PRACE NALEŻY WYKONAĆ ZGODNIE ZE SZTUKĄ BUDOWLANĄ, POD NADZOREM OSOBY UPOWAŻNIONEJ,
- WSZYSTKIE POZIOMY I WYMIARY NALEŻY SPRAWDZIĆ NA BUDOWIE,
- ZAŁĄCZONE W PROJEKCIE DETALE BUDOWLANE STANOWIĄ RYSUNKI POGLĄDOWE I NIE ODZWIERCIEDLAJĄ RZECZYWISTYCH MIEJSC NA BUDYNKU. W CELU PRAWIDŁOWEGO WYKONANIA PRAC BUDOWLANYCH, NALEŻY DOSTOSOWAĆ ROZWIĄZANIA TECHNICZNE DO KONKRETNYCH MIEJSC BUDYNKU,
- W CELU PRAWIDŁOWEGO WYKONANIA PRAC REMONTOWYCH, PRZED PRZYSTĄPIENIEM DO ICH REALIZACJI NALEŻY ZAPOZNAĆ SIĘ Z INSTRUKCJĄ PRODUCENTA SYSTEMU IZOLACYJNEGO ORAZ Z KARTAMI TECHNICZNYMI STOSOWANYCH PRODUKTÓW.

TEMAT:

PRZEBUDOWA (WYMIANA) BALUSTRAD ORAZ REMONT BALKONÓW NA ELEWACJI POŁUDNIOWEJ BUDYNKU MIESZKALNEGO WIELORODZINNEGO POŁOŻONEGO PRZY UL. NA BŁONIE 9 W KRAKOWIE, DZIAŁKA NR 455/21 OBRĘB 6, JEDNOSTKA EWIDENCYJNA KROWODRZA

ADRES INWESTYCJI:

DZIAŁKA NR 455/21, OBRĘB 6, JEDN. EWID. KROWODRZA
UL. NA BŁONIE 9, 30-147 KRAKÓW

INWESTOR:

SPÓŁDZIELNIA MIESZKANIOWA "WIDOK" W KRAKOWIE,
UL. NA BŁONIE 7, 30-147 KRAKÓW

BRANŻA:	STADIUM:		
ARCHITEKTURA	PROJEKT TECHNICZNY		
NAZWA RYSUNKU: RYSUNKI ZESTAWCZE BALKONU CZ. I			DATA: 12.2024
PROJEKTANT: mgr inż. arch. Jacek Dyga	NR UPRAWNIEŃ: MPOIA/056/2010	PODPIS:	NR RYS.: A03
SPRAWDZAJĄCY: mgr inż. arch. Anna Wardak	NR UPRAWNIEŃ: MPOIA/001/2003	PODPIS:	SKALA: 1:20

Domy z Mięta
Jacek Dyga DOMY Z MIĘTĄ
ul. Olszyny - Wilczyńskiego 55,
31-358 Kraków, tel. 605 091 800
dygapp@ gmail.com

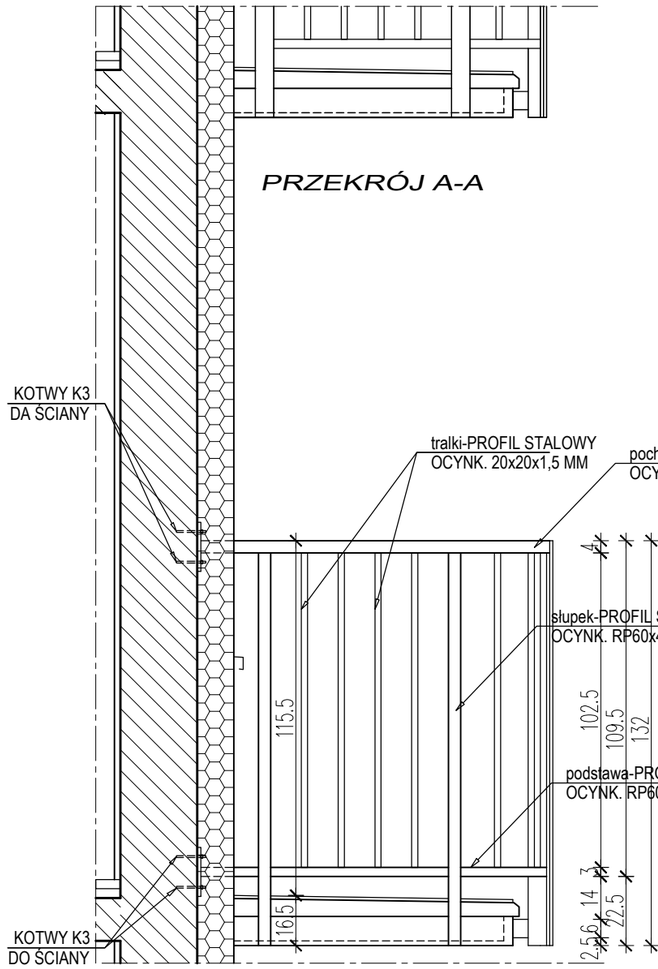

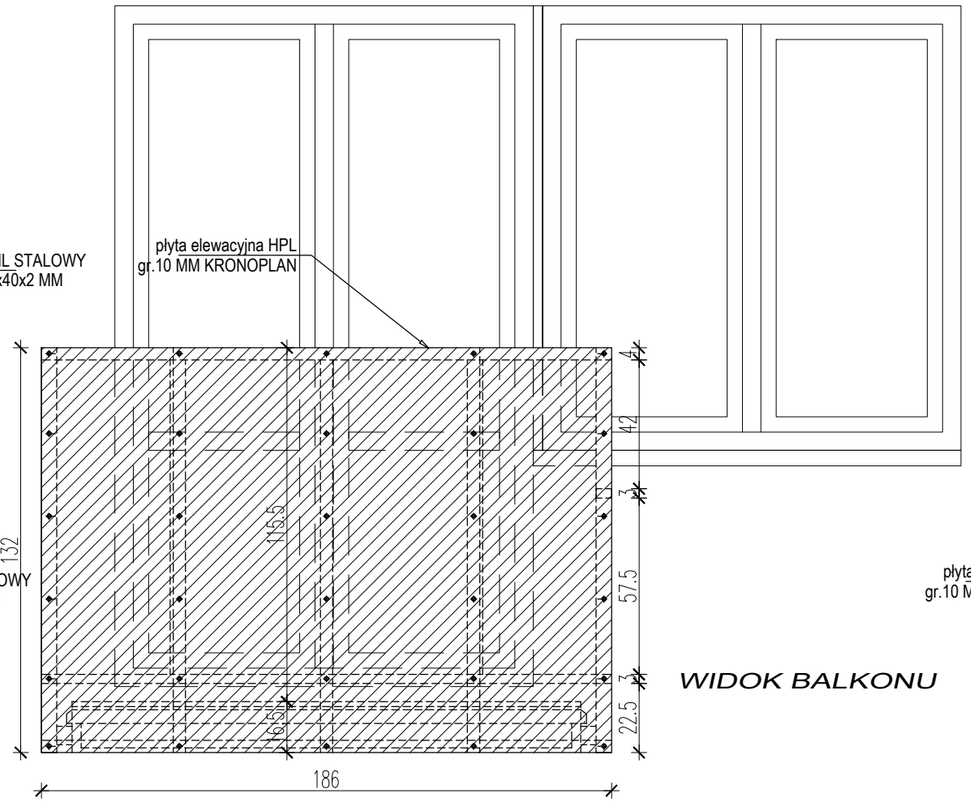

WIDOK BALKONU

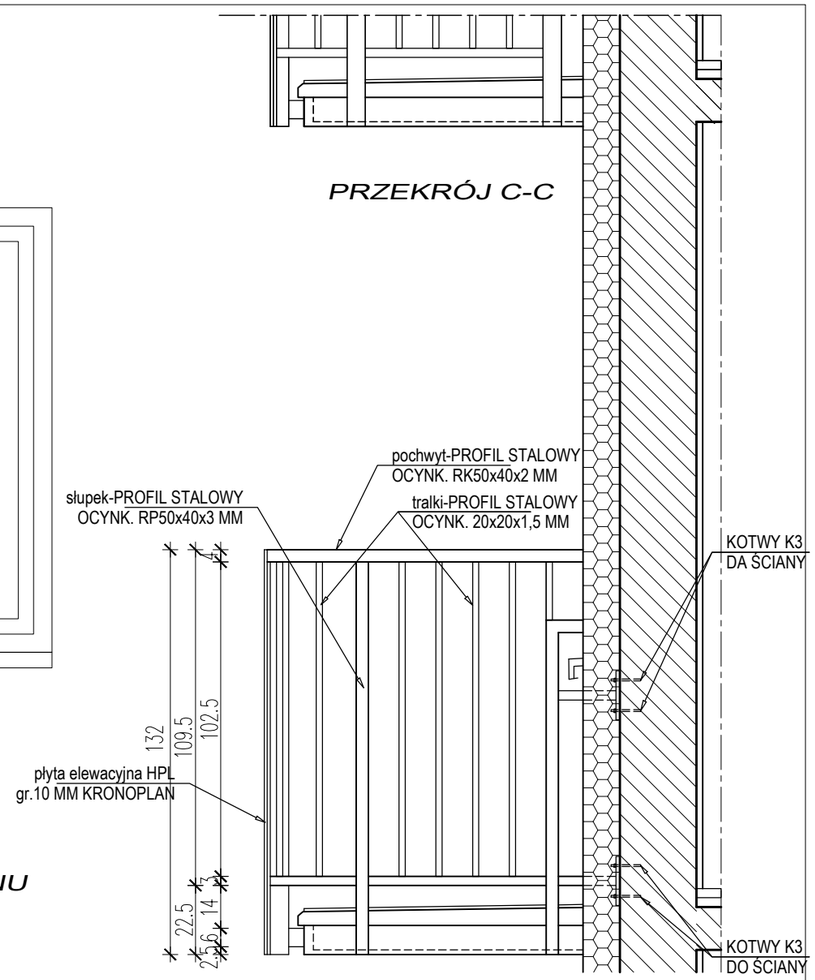

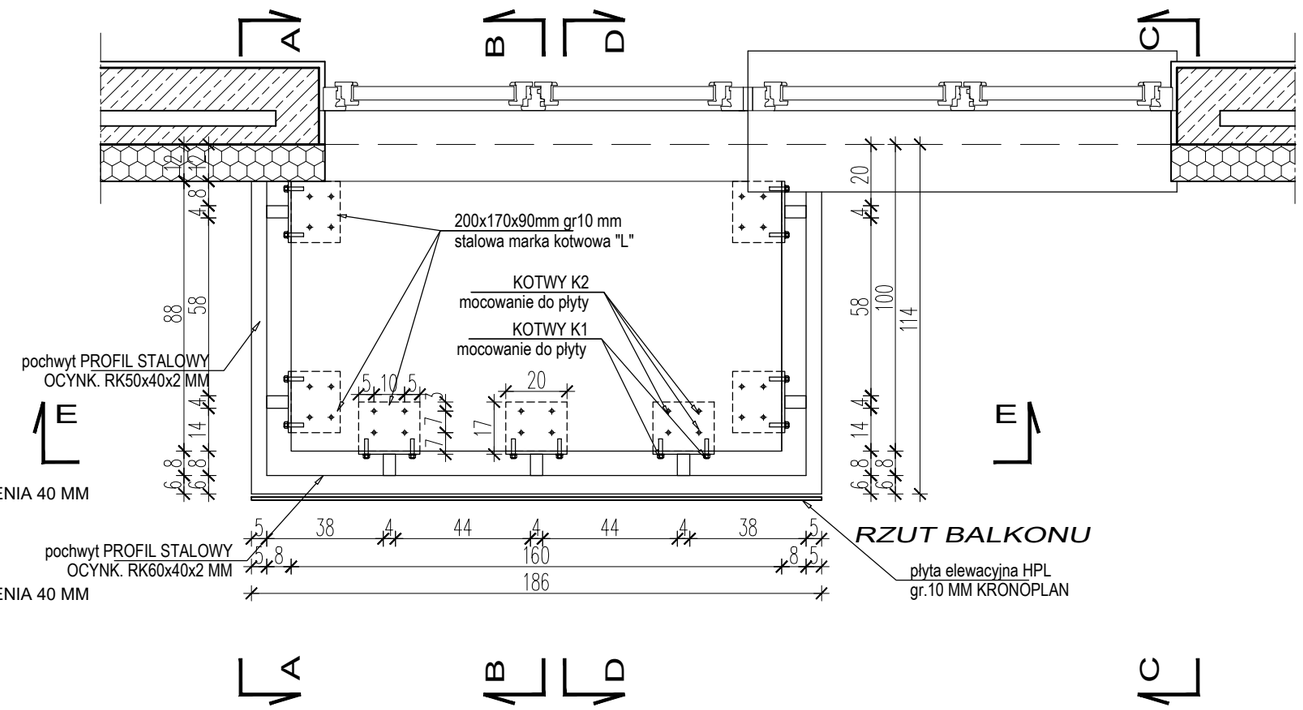

RZUT BALKONU

KOTWY K1 - 2 x FISHER SYSTEM ZYKON FZEA II,
KOTWA WBIJANA TYPU ZYKON, STAL NIERDZEWNA
FZEA II 14 x 40 M08 A4, ŚRUBA MOCUJĄCA M 08,
KLASA WYTRZYMAŁOŚCI A4-70, GŁĘBOKOŚĆ ZAKOTWIENIA 40 MM

KOTWY K2 - 4 x FISHER SYSTEM ZYKON FZEA II,
KOTWA WBIJANA TYPU ZYKON, STAL NIERDZEWNA
FZEA II 14 x 40 M12 A4, ŚRUBA MOCUJĄCA M 12,
KLASA WYTRZYMAŁOŚCI A4-70, GŁĘBOKOŚĆ ZAKOTWIENIA 40 MM

KOTWY K3 - 4 x KOTWY M12 STALOWE,
MECHANICZNE ROZPRĘŻNE KLASY MIN 5.8
ŚREDNICA OTWORU Ø14.

UWAGI:

- WSZELKIE PRACE NALEŻY WYKONAĆ ZGODNIE ZE SZTUKĄ BUDOWLANĄ, POD NADZOREM OSOBY UPOWAŻNIONEJ,
- WSZYSTKIE POZIOMY I WYMIARY NALEŻY SPRAWDZIĆ NA BUDOWIE,
- ZAŁĄCZONE W PROJEKCIE DETALE BUDOWLANE STANOWIĄ RYSUNKI POGLĄDOWE I NIE ODZWIERCIEDLAJĄ RZECZYWISTYCH MIEJSC NA BUDYNKU. W CELU PRAWIDŁOWEGO WYKONANIA PRAC BUDOWLANYCH, NALEŻY DOSTOSOWAĆ ROZWIĄZANIA TECHNICZNE DO KONKRETNYCH MIEJSC BUDYNKU,
- W CELU PRAWIDŁOWEGO WYKONANIA PRAC REMONTOWYCH, PRZED PRZYSTĄPIENIEM DO ICH REALIZACJI NALEŻY ZAPOZNAĆ SIĘ Z INSTRUKCJĄ PRODUCENTA SYSTEMU IZOLACYJNEGO ORAZ Z KARTAMI TECHNICZNYMI STOSOWANYCH PRODUKTÓW.

TEMAT:
PRZEBUDOWA (WYMIANA) BALUSTRAD ORAZ REMONT BALKONÓW NA ELEWACJI POŁUDNIOWEJ BUDYNKU MIESZKALNEGO WIELORODZINNEGO POŁOŻONEGO PRZY UL. NA BŁONIE 9 W KRAKOWIE, DZIAŁKA NR 455/21 OBRĘB 6, JEDNOSTKA EWIDENCYJNA KROWODRZA

ADRES INWESTYCJI:
DZIAŁKA NR 455/21, OBRĘB 6, JEDN. EWID. KROWODRZA
UL. NA BŁONIE 9, 30-147 KRAKÓW

INWESTOR:
SPÓŁDZIELNIA MIESZKANIOWA "WIDOK" W KRAKOWIE,
UL. NA BŁONIE 7, 30-147 KRAKÓW

BRANŻA:	STADIUM:		
ARCHITEKTURA	PROJEKT TECHNICZNY		
NAZWA RYSUNKU: RYSUNKI ZESTAWCZE BALKONU CZ. II			DATA: 12.2024
PROJEKTANT: mgr inż. arch. Jacek Dyga	NR UPRAWNIEŃ: MPOIA/056/2010	PODPIS:	NR RYS.: A04
SPRAWDZAJĄCY: mgr inż. arch. Anna Wardak	NR UPRAWNIEŃ: MPOIA/001/2003	PODPIS:	SKALA: 1:20

Domy z Mięta
Jacek Dyga DOMY Z MIĘTĄ
ul. Olszyny - Wilczyńskiego 55,
31-358 Kraków, tel. 605 091 800
dygapp@ gmail.com

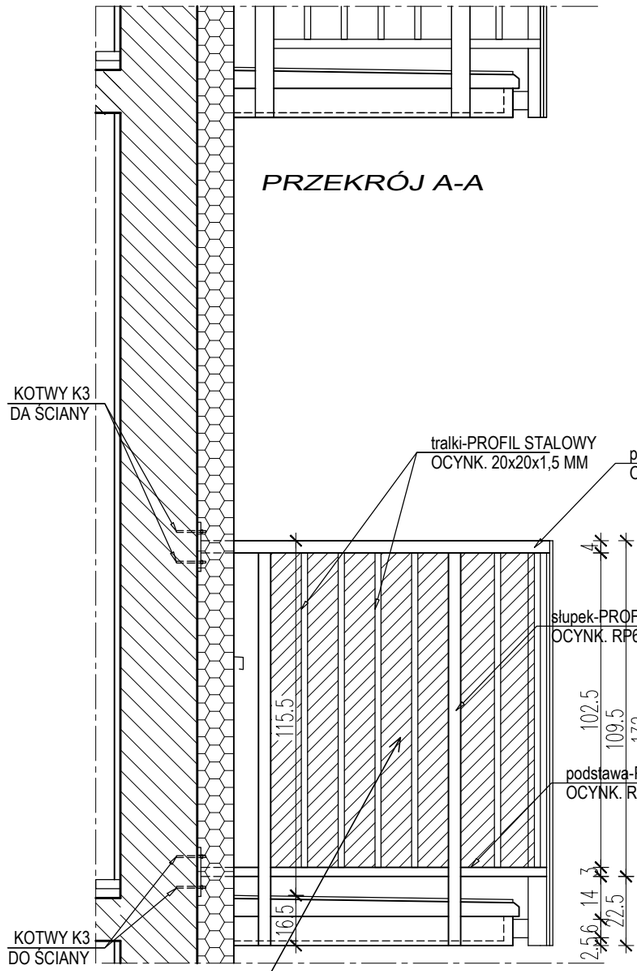

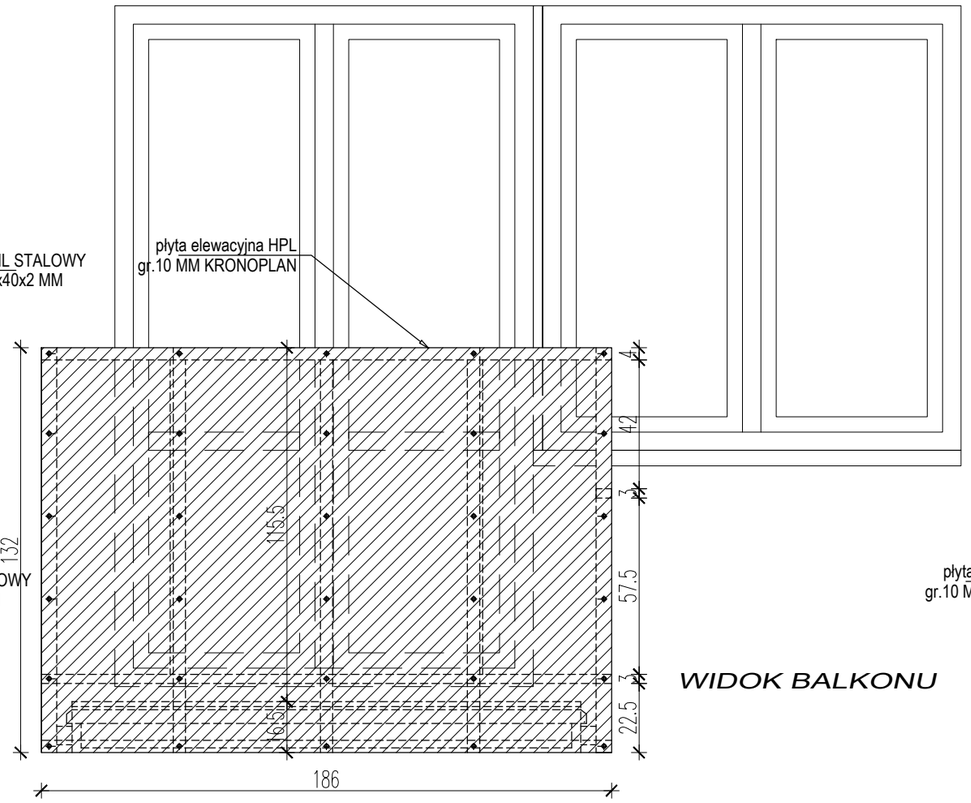

WIDOK BALKONU

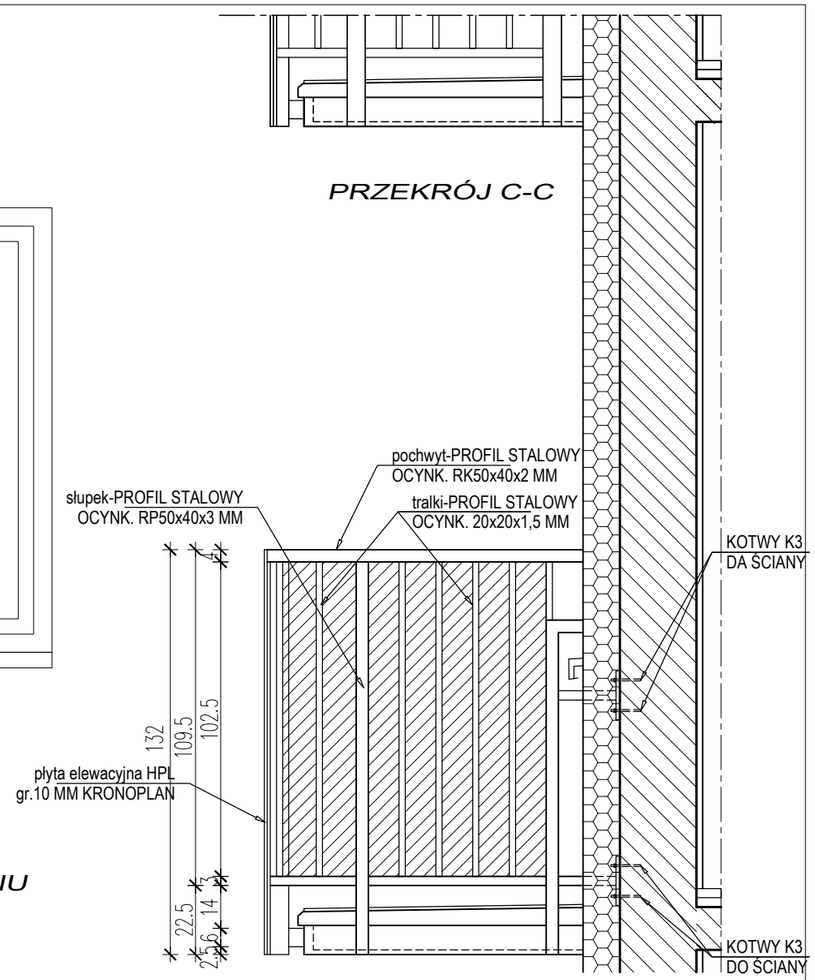

UWAGA:
NA KONDYGNACJACH X ORAZ XI BOCZNE EKRANY BALUSTRADY WYKONAĆ JAKO PEŁNE PRZEZ ZAMONTOWANIE DO BALUSTRADY AŻUROWEJ PŁYT HPL OD STRONY WEWNĘTRZNEJ

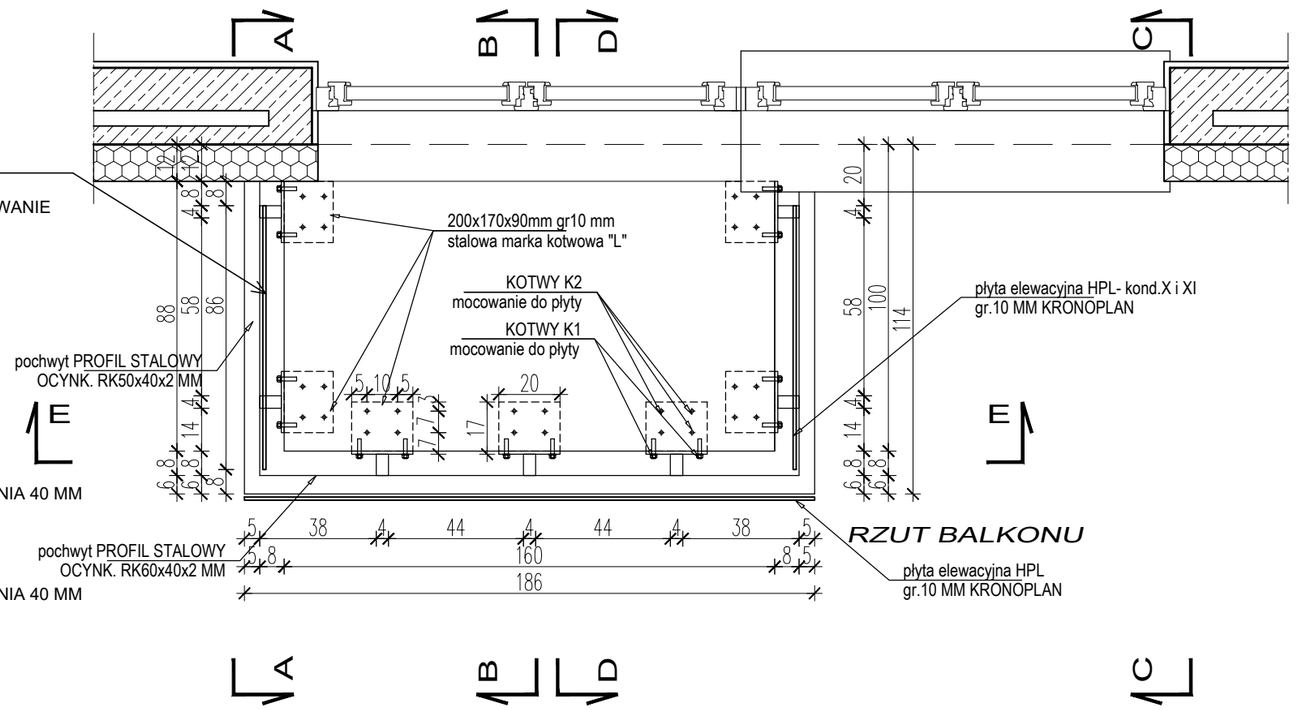

RZUT BALKONU

KOTWY K1 - 2 x FISHER SYSTEM ZYKON FZEA II,
KOTWA WBIJANA TYPU ZYKON, STAL NIERDZEWNA
FZEA II 14 x 40 M08 A4, ŚRUBA MOCUJĄCA M 08,
KLASA WYTRZYMAŁOŚCI A4-70, GŁĘBOKOŚĆ ZAKOTWIENIA 40 MM

KOTWY K2 - 4 x FISHER SYSTEM ZYKON FZEA II,
KOTWA WBIJANA TYPU ZYKON, STAL NIERDZEWNA
FZEA II 14 x 40 M12 A4, ŚRUBA MOCUJĄCA M 12,
KLASA WYTRZYMAŁOŚCI A4-70, GŁĘBOKOŚĆ ZAKOTWIENIA 40 MM

KOTWY K3 - 4 x KOTWY M12 STALOWE,
MECHANICZNE ROZPRĘŻNE KLASY MIN 5.8
ŚREDNICA OTWORU Ø14.

UWAGI:

- WSZELKIE PRACE NALEŻY WYKONAĆ ZGODNIE ZE SZTUKĄ BUDOWLANĄ, POD NADZOREM OSOBY UPOWAŻNIONEJ,
- WSZYSTKIE POZIOMY I WYMIARY NALEŻY SPRAWDZIĆ NA BUDOWIE,
- ZAŁĄCZONE W PROJEKCIE DETALE BUDOWLANE STANOWIĄ RYSUNKI POGLĄDOWE I NIE ODZWIERCIEDLAJĄ RZECZYWISTYCH MIEJSC NA BUDYNKU. W CELU PRAWIDŁOWEGO WYKONANIA PRAC BUDOWLANYCH, NALEŻY DOSTOSOWAĆ ROZWIĄZANIA TECHNICZNE DO KONKRETNYCH MIEJSC BUDYNKU,
- W CELU PRAWIDŁOWEGO WYKONANIA PRAC REMONTOWYCH, PRZED PRZYSTĄPIENIEM DO ICH REALIZACJI NALEŻY ZAPOZNAĆ SIĘ Z INSTRUKCJĄ PRODUCENTA SYSTEMU IZOLACYJNEGO ORAZ Z KARTAMI TECHNICZNYMI STOSOWANYCH PRODUKTÓW.

TEMAT:
PRZEBUDOWA (WYMIANA) BALUSTRAD ORAZ REMONT BALKONÓW NA ELEWACJI POŁUDNIOWEJ BUDYNKU MIESZKALNEGO WIELORODZINNEGO POŁOŻONEGO PRZY UL. NA BŁONIE 9 W KRAKOWIE, DZIAŁKA NR 455/21 OBRĘB 6, JEDNOSTKA EWIDENCYJNA KROWODRZA

ADRES INWESTYCJI:
DZIAŁKA NR 455/21, OBRĘB 6, JEDN. EWID. KROWODRZA
UL. NA BŁONIE 9, 30-147 KRAKÓW

INWESTOR:
SPÓŁDZIELNIA MIESZKANIOWA "WIDOK" W KRAKOWIE,
UL. NA BŁONIE 7, 30-147 KRAKÓW

BRANŻA:	STADIUM:		
ARCHITEKTURA	PROJEKT TECHNICZNY		
NAZWA RYSUNKU: RYSUNKI ZESTAWCZE BALKONU CZ. III			DATA: 12.2024
PROJEKTANT: mgr inż. arch. Jacek Dyga	NR UPRAWNIEŃ: MPOIA/056/2010	PODPIS:	NR RYS.: A05
SPRAWDZAJĄCY: mgr inż. arch. Anna Wardak	NR UPRAWNIEŃ: MPOIA/001/2003	PODPIS:	SKALA: 1:20

Domy z Mięta
Jacek Dyga DOMY Z MIĘTĄ
ul. Olszyny - Wilczyńskiego 55,
31-358 Kraków, tel. 605 091 800
dygapp@ gmail.com

MOCOWANIE BALUSTRADY BALKONU

SKALA 1:10

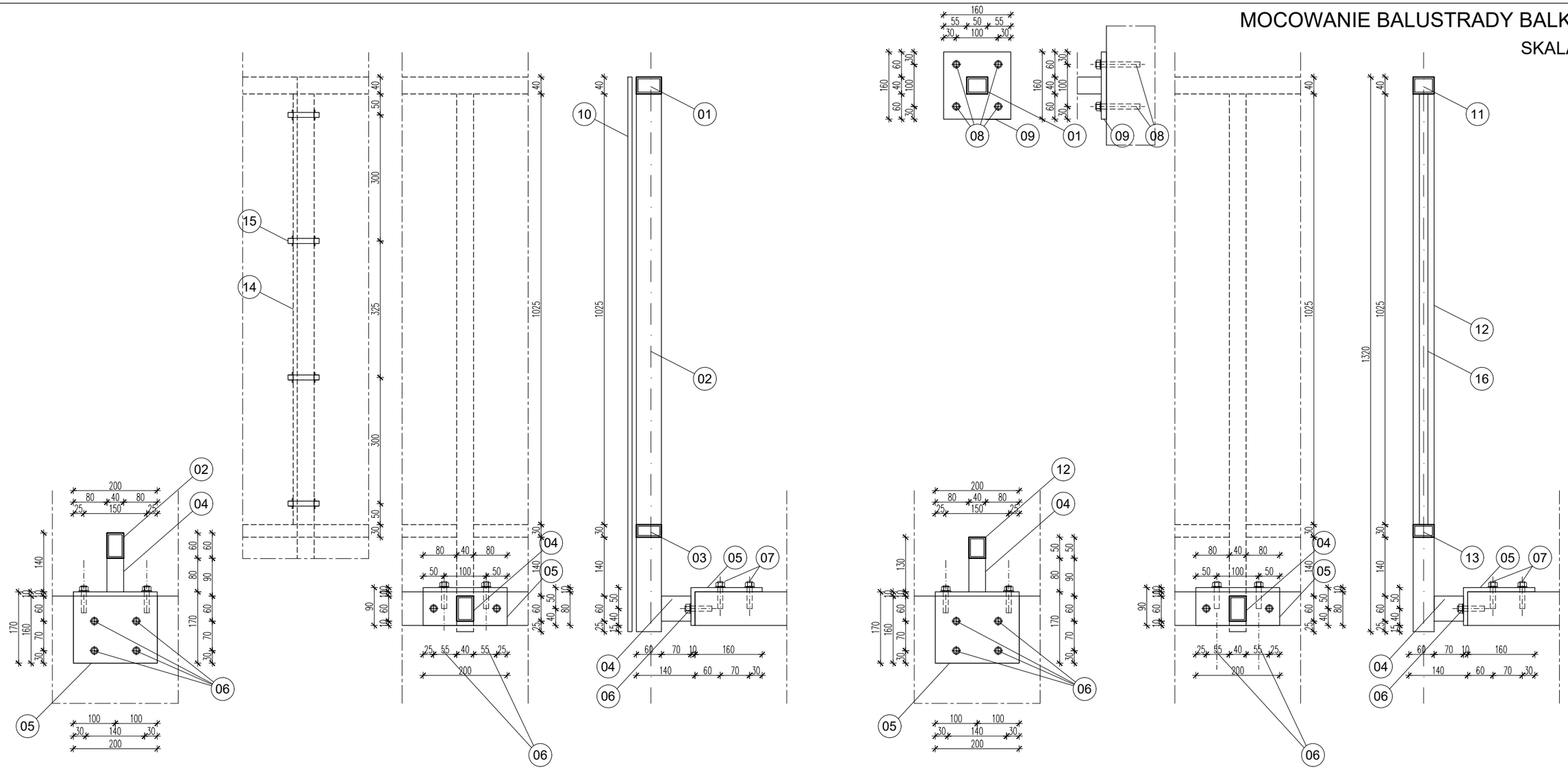

LEGENDA:

(01) - Pochwyt-front, profil stalowy, ocynk. RP60x40x2mm

(02) - Słupek-front, profil stalowy, ocynk. RP60x40x3mm

(03) - Podstawa-front, profil stalowy, ocynk. RP60x30x2mm

(04) - Dystans, profil stalowy, ocynk. RP40x60x4mm

(05) - Stalowa marka kotwowa "L", bl.200x170x90 gr.10 mm

(06) - Mocowanie do płyty - kotwy K1

(07) - Mocowanie do płyty - kotwy K2

(08) - Mocowanie do ściany - kotwy K3

(09) - Stalowa blacha mocująca, bl.160x160 gr.6 mm

(10) - Płyta elewacyjna HPL Kronoart gr. 10 mm

(11) - Pochwyt-bok, profil stalowy, ocynk. RP50x40x2mm

(12) - Słupek-bok, profil stalowy, ocynk. RP50x40x3mm

(13) - Podstawa-bok, profil stalowy, ocynk. RP50x30x2mm

(14) - Płaskownik stal.ocynk, bl.szer.40mm gr.6 mm

(15) - Śruby montażowe 4M10 kl. 5,8

(16) - Tralka balustrady 20x20x1,5 mm

KOTWY K1 - 2 x FISHER SYSTEM ZYKON FZEA II,
KOTWA WBIJANA TYPU ZYKON, STAL NIERDZEWNA
FZEA II 14 x 40 M08 A4, ŚRUBA MOCUJĄCA M 08,
KLASA WYTRZYMAŁOŚCI A4-70, GŁĘBOKOŚĆ ZAKOTWIENIA 40 MM

KOTWY K2 - 4 x FISHER SYSTEM ZYKON FZEA II,
KOTWA WBIJANA TYPU ZYKON, STAL NIERDZEWNA
FZEA II 14 x 40 M12 A4, ŚRUBA MOCUJĄCA M 12,
KLASA WYTRZYMAŁOŚCI A4-70, GŁĘBOKOŚĆ ZAKOTWIENIA 40 MM

KOTWY K3 - 4 x KOTWY M12 STALOWE,
MECHANICZNE ROZPRĘŻNE KLASY MIN 5.8
ŚREDNICA OTWORU Ø14.

UWAGI:
- WSZELKIE PRACE NALEŻY WYKONAĆ ZGODNIE ZE SZTUKĄ BUDOWLANĄ, POD NADZOREM OSOBY UPOWAŻNIONEJ,
- WSZYSTKIE POZIOMY I WYMIARY NALEŻY SPRAWDZIĆ NA BUDOWIE,

TEMAT:
PRZEBUDOWA (WYMIANA) BALUSTRAD ORAZ REMONT BALKONÓW NA ELEWACJI POŁUDNIOWEJ BUDYNKU MIESZKALNEGO WIELORODZINNEGO POŁOŻONEGO PRZY UL. NA BŁONIE 9 W KRAKOWIE, DZIAŁKA NR 455/21 OBRĘB 6, JEDNOSTKA EWIDENCYJNA KROWODRZA

ADRES INWESTYCJI:
DZIAŁKA NR 455/21, OBRĘB 6, JEDN. EWID. KROWODRZA
UL. NA BŁONIE 9, 30-147 KRAKÓW

INWESTOR:
SPÓŁDZIELNIA MIESZKANIOWA "WIDOK" W KRAKOWIE,
UL. NA BŁONIE 7, 30-147 KRAKÓW

BRANŻA:	STADIUM:		
ARCHITEKTURA	PROJEKT TECHNICZNY		
NAZWA RYSUNKU: MOCOWANIE BALUSTRADY BALKONU			DATA: 12.2024
PROJEKTANT: mgr inż. arch. Jacek Dyga	NR UPRAWNIEŃ: MPOIA/056/2010	PODPIS:	NR RYS.: A06
SPRAWDZAJĄCY: mgr inż. arch. Anna Wardak	NR UPRAWNIEŃ: MPOIA/001/2003	PODPIS:	SKALA: 1:10

Domy z Mięta

Jacek Dyga DOMY Z MIĘTĄ
ul. Olszyny - Wilczyńskiego 55,
31-358 Kraków, tel. 605 091 800
dygapp@ gmail.com

DETAL BALKONU

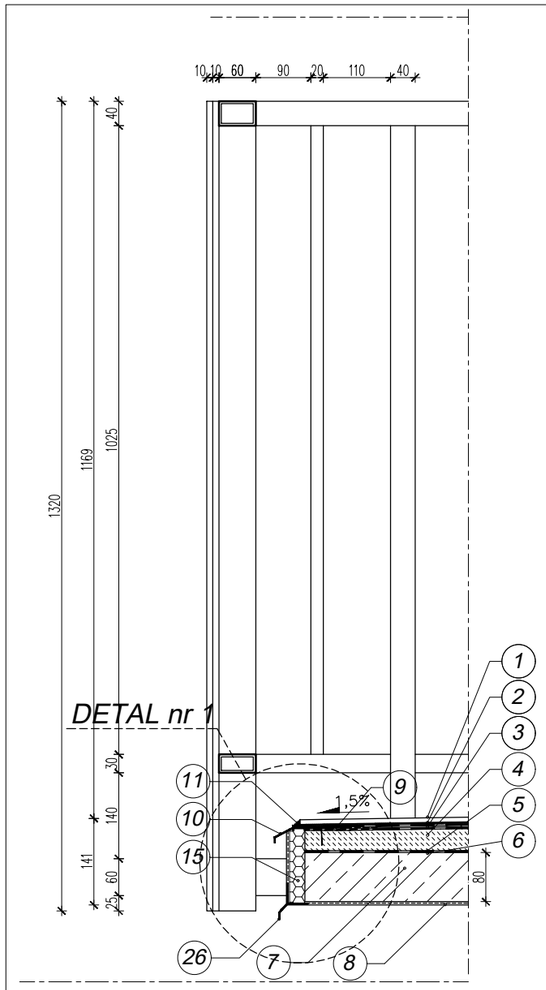

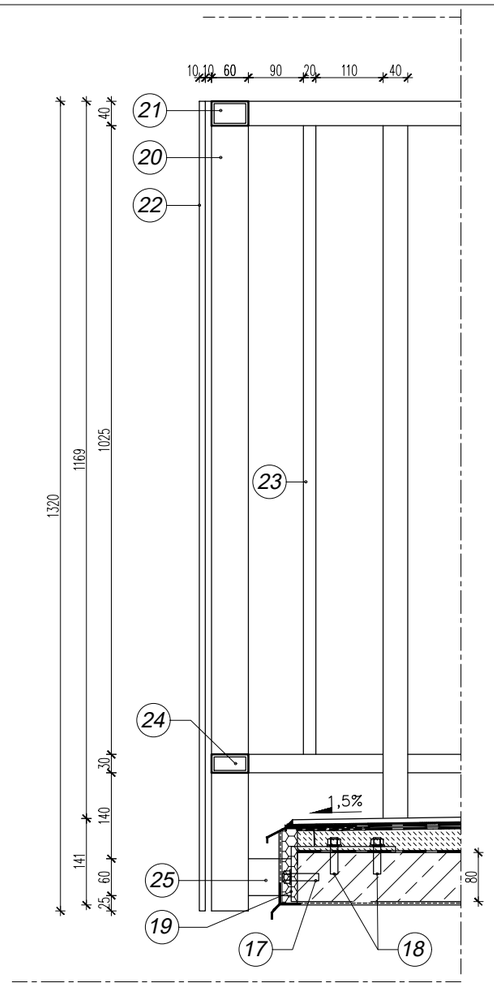

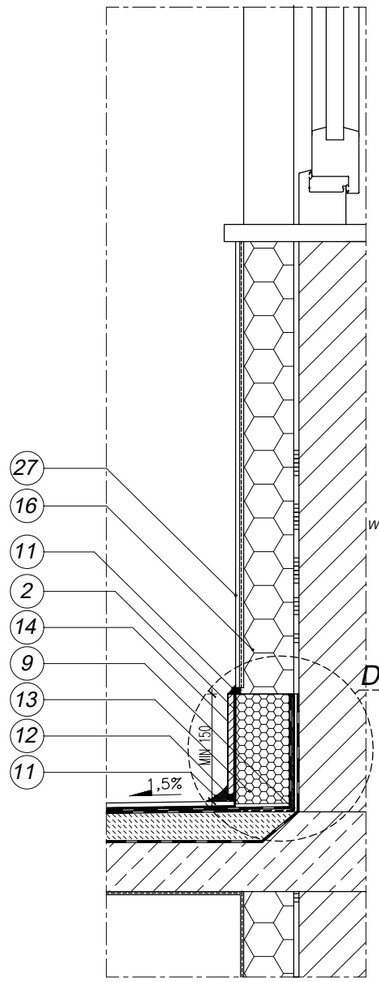

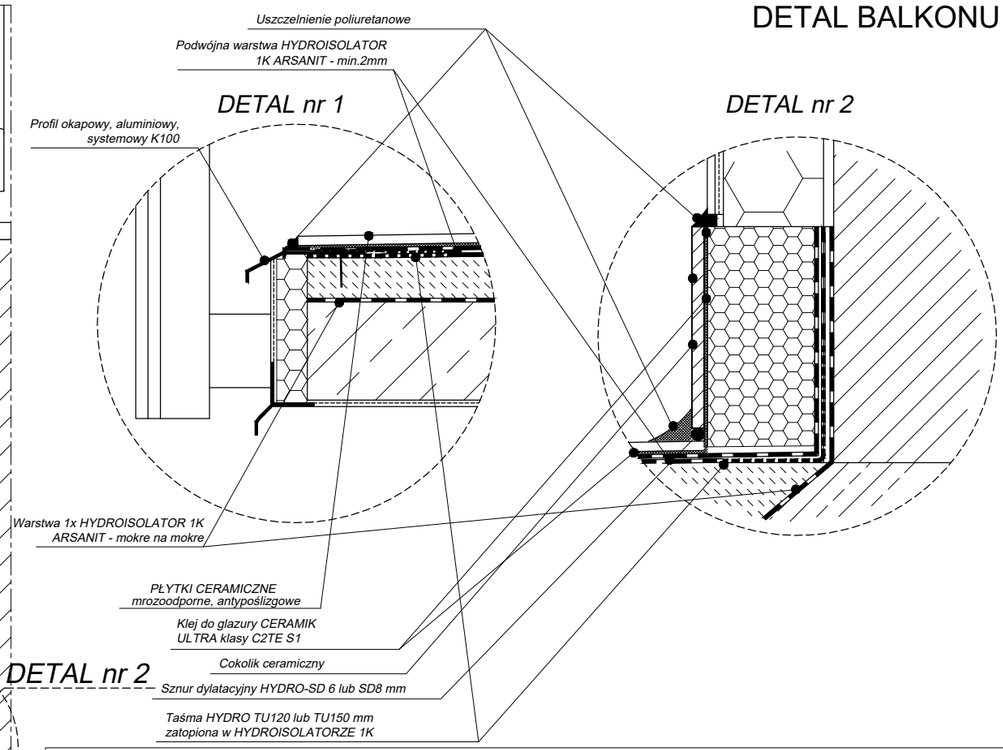

MOCOWANIE BALUSTRADY DO PŁYTY LOGGII	
KOTWY K1 - 2 x FISHER SYSTEM ZYKON FZEA II, KOTWA WBIJANA TYPU ZYKON, stal nierdzewna FZEA II 14 x 40 M08 A4, ŚRUBA MOCUJĄCA M 08, KLASA WYTRZYMAŁOŚCI A4-70, GŁĘBOKOŚĆ ZAKOTWIENIA 40 MM	KOTWY K2 - 4 x FISHER SYSTEM ZYKON FZEA II, KOTWA WBIJANA TYPU ZYKON, STAL NIERDZEWNA FZEA II 14 x 40 M12 A4, ŚRUBA MOCUJĄCA M 12, KLASA WYTRZYMAŁOŚCI A4-70, GŁĘBOKOŚĆ ZAKOTWIENIA 40 MM
MOCOWANIE BALUSTRADY DO ŚCIANY BUDYNKU	
KOTWY K3 - 4x kotwy M12 stalowe, mechaniczne, rozprężne klasy MIN 5,8. Średnica otworu Ø 14.	

LEGENDA:

1. - Płytki ceramiczne, mrozoodporne, antypoślizgowe
2. - Klej elastyczny - ARSANIT CERAMIK ULTRA C2TE lub C2TE S1
3. - Jednoskładnikowa, elastyczna, mrozoodporna masa hydroizolacyjna podpłytkowa - ARSANIT HYDROISOLATOR 1K - dwie warstwy, razem min 2mm,
4. - Warstwa spadkowa - ARSANIT ZP-07 zaprawa posadzkowa, zakres gr. warstwy 40-60 mm
5. - Warstwa szczepna - ARSANIT HYDROISOLATOR 1K - jedna warstwa - mokre na mokre,
6. - Zaprawa naprawcza - ARSANIT Rapid Concrete RC-30 lub RC-20 w zależności od ubytków podłoża, zakres gr. warstwy 1-10 mm
7. - Istn. płyta balkonowa
8. - Warstwa wykończeniowa-THERMATynk-ST
9. - Taśma uszczelniająca hydroizolacyjna TPER - ARSANIT HYDRO-TU
10. - Profil okapowy aluminiowy K100
11. - Uszczelniacz poliuretanowy
12. - Sznur dylatacyjny ARSANIT HYDRO - SD6 lub SD8
13. - Styropian niebieski EPS 100-037 gr dopasowana do istn. ocieplenia ściany
14. - Cokolik
15. - Styropian 100-037 gr 30 mm
16. - Istniejąca termoizolacja ściany zewnętrznej
17. - Mocowanie do płyty - kotwy K1
18. - Mocowanie do płyty - kotwy K2
19. - Stalowa marka kotwowa "L" gr 10 mm - 200x170x90 mm, ocynkowana ogniowo
20. - Słupek balustrady 60x40x3 mm
21. - Pochwyt balustrady 60x40x2 mm
22. - Płyta elewacyjna HPL Kronoart gr. 10 mm
23. - Tralka balustrady 20x20x1,5 mm
24. - Podstawa balustrady 60x30x2 mm
25. - Dystans balustrady 60x40x4 mm pionowo
26. - Profil kapinosowy systemowy z PVC
27. - Istniejąca warstwa wykończeniowa ściany zewnętrznej

Uwaga:

1. Połączenie izolacji z drzwiami balkonowymi należy wykonać przy zastosowaniu taśmy uszczelniającej z paskiem butylowym HYDRO-TUB, szerokość taśmy 120mm, pasek butylowy 15mm

UWAGI:

- WSZELKIE PRACE NALEŻY WYKONAĆ ZGODNIE ZE SZTUKĄ BUDOWLANĄ, POD NADZOREM OSOBY UPOWAŻNIONEJ,
- WSZYSTKIE POZIOMY I WYMIARY NALEŻY SPRAWDZIĆ NA BUDOWIE,
- ZAŁĄCZONE W PROJEKCIE DETALE BUDOWLANE STANOWIĄ RYSUNKI POGLĄDOWE I NIE ODZWIERCIEDLAJĄ RZECZYWISTYCH MIEJSC NA BUDYNKU. W CELU PRAWIDŁOWEGO WYKONANIA PRAC BUDOWLANYCH, NALEŻY DOSTOSOWAĆ ROZWIĄZANIA TECHNICZNE DO KONKRETNYCH MIEJSC BUDYNKU,
- W CELU PRAWIDŁOWEGO WYKONANIA PRAC REMONTOWYCH, PRZED PRZYSTĄPIENIEM DO ICH REALIZACJI NALEŻY ZAPOZNAĆ SIĘ Z INSTRUKCJĄ PRODUCENTA SYSTEMU IZOLACYJNEGO ORAZ Z KARTAMI TECHNICZNYMI STOSOWANYCH PRODUKTÓW.

TEMAT:
PRZEBUDOWA (WYMIANA) BALUSTRAD ORAZ REMONT BALKONÓW NA ELEWACJI POŁUDNIOWEJ BUDYNKU MIESZKALNEGO WIELORODZINNEGO POŁOŻONEGO PRZY UL. NA BŁONIE 9 W KRAKOWIE, DZIAŁKA NR 455/21 OBRĘB 6, JEDNOSTKA EWIDENCYJNA KROWODRZA

ADRES INWESTYCJI:
DZIAŁKA NR 455/21, OBRĘB 6, JEDN. EWID. KROWODRZA
UL. NA BŁONIE 9, 30-147 KRAKÓW

INWESTOR:
SPÓŁDZIELNIA MIESZKANIOWA "WIDOK" W KRAKOWIE,
UL. NA BŁONIE 7, 30-147 KRAKÓW

BRANŻA:	STADIUM:
ARCHITEKTURA	PROJEKT TECHNICZNY

NAZWA RYSUNKU:	DATA:
DETAL IZOLACJI I WYKOŃCZENIA BALKONU -WERSJA 1	12.2024

PROJEKTANT:	NR UPRAWNIEŃ:	PODPIS:	NR RYS.:
mgr inż. arch. Jacek Dyga	MPOIA/056/2010		A07
SPRAWDZAJĄCY:	NR UPRAWNIEŃ:	PODPIS:	SKALA:
mgr inż. arch. Anna Wardak	MPOIA/001/2003		1:10

Domy z Mięta
Jacek Dyga DOMY Z MIĘTĄ
ul. Olszyny - Wilczyńskiego 55,
31-358 Kraków, tel. 605 091 800
dygapp@ gmail.com

DETAL BALKONU

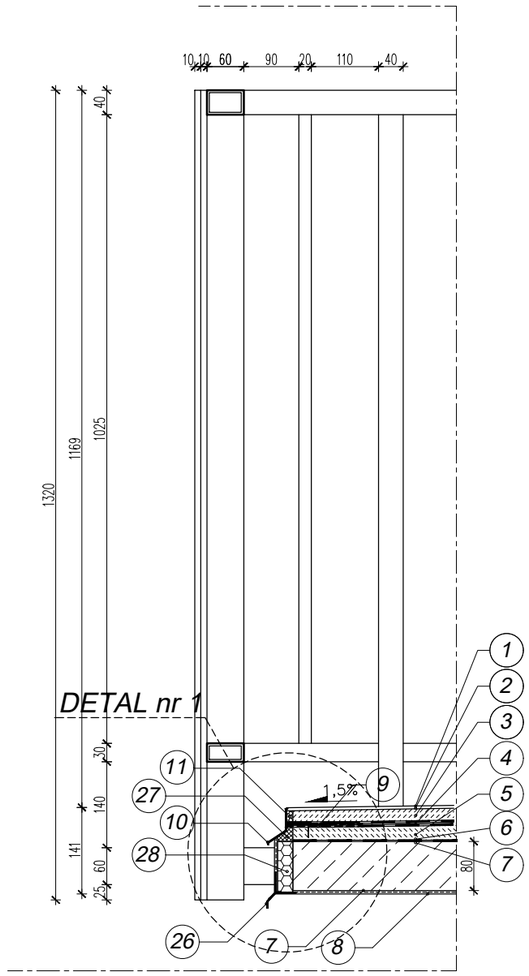

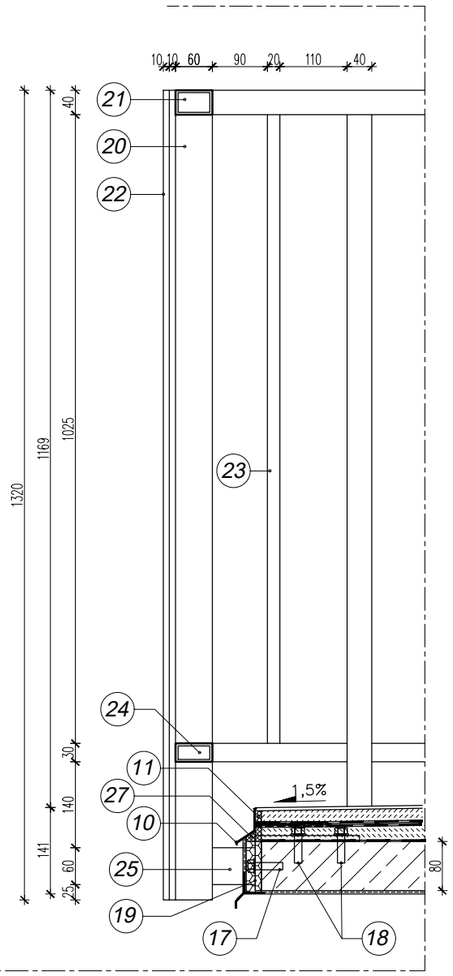

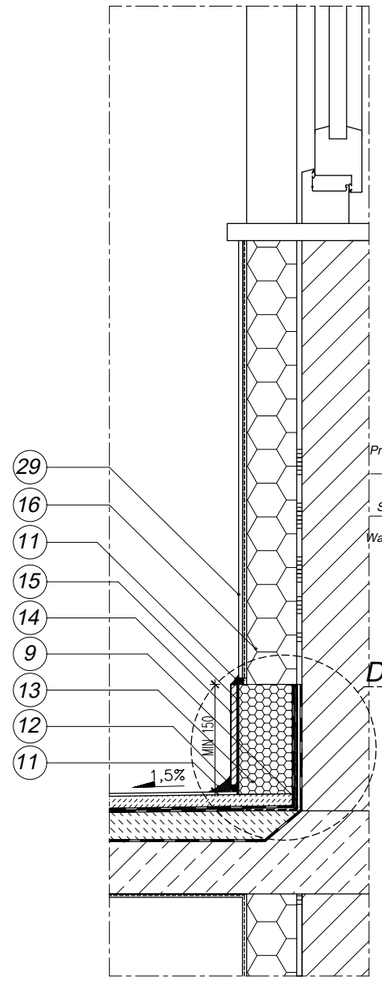

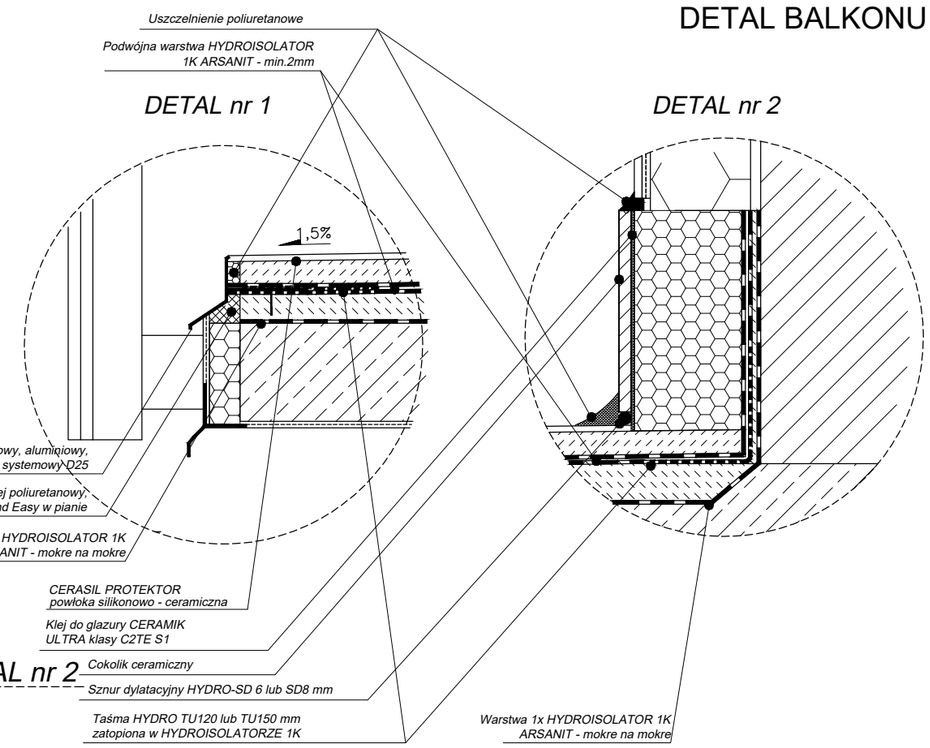

MOCOWANIE BALUSTRADY DO PŁYTY LOGGII	
KOTWY K1 - 2 x FISHER SYSTEM ZYKON FZEA II, KOTWA WBIJANA TYPU ZYKON, stal nierdzewna FZEA II 14 x 40 M08 A4, ŚRUBA MOCUJĄCA M 08, KLASA WYTRZYMAŁOŚCI A4-70, GŁĘBOKOŚĆ ZAKOTWIENIA 40 MM	KOTWY K2 - 4 x FISHER SYSTEM ZYKON FZEA II, KOTWA WBIJANA TYPU ZYKON, STAL NIERDZEWNA FZEA II 14 x 40 M12 A4, ŚRUBA MOCUJĄCA M 12, KLASA WYTRZYMAŁOŚCI A4-70, GŁĘBOKOŚĆ ZAKOTWIENIA 40 MM
MOCOWANIE BALUSTRADY DO ŚCIANY BUDYNKU	
KOTWY K3 - 4x kotwy M12 stalowe, mechaniczne, rozprężne klasy MIN 5,8. Średnica otworu Ø 14.	

LEGENDA:

1. - Wariant 1 - Powłoka silikonowo - ceramiczna CERASIL PROTEKTOR firmy ARSANIT
1. - Wariant 2 - Powłoka poliuretanowa SIKAFLOOR 400N Elastic
2. - szpachlowanie podłoża zaprawą CERAMIK ULTRA C2TE Expres - gr. 5 mm
3. - Warstwa posadzkowa - ARSANIT ZP-07 zaprawa posadzkowa, gr. warstwy 25 mm
4. - Jednoskładnikowa, elastyczna, mrozoodporna masa hydroizolacyjna podpłytkowa - ARSANIT HYDROISOLATOR 1K - dwie warstwy, razem min 2mm,
5. - Warstwa spadkowa - ARSANIT ZP-07 zaprawa posadzkowa, zakres gr. warstwy 25-45 mm
6. - Warstwa szczepna - ARSANIT HYDROISOLATOR 1K - jedna warstwa i mokre na mokre
7. - Zaprawa naprawcza - ARSANIT Rapid Concrete RC-30 lub RC-20 w zależności od ubytków podłoża, zakres gr. warstwy 1-10 mm/ istniejąca płyta balkonowa
8. - Warstwa wykończeniowa-THERMATynk-ST
9. - Taśma uszczelniająca hydroizolacyjna TPER - ARSANIT HYDRO-TU
10. - Profil okapowy aluminiowy D25
11. - Uszczelniacz poliuretanowy
12. - Sznur dylatacyjny ARSANIT HYDRO - SD6 lub SD8
13. - Styropian niebieski EPS 100-037 gr dopasowana do istn. ocieplenia ściany
14. - Cokolik
15. - Klej elastyczny - ARSANIT CERAMIK ULTRA C2TE lub C2TE S1
16. - Istniejąca termoizolacja ściany zewnętrznej
17. - Mocowanie do płyty - kotwy K1
18. - Mocowanie do płyty - kotwy K2
19. - Stalowa marka kotwowa "L" gr 10 mm - 200x170x90 mm, ocynkowana ogniowo
20. - Słupek balustrady 60x40x3 mm
21. - Pochwyt balustrady 60x40x2 mm
22. - Płyta elewacyjna HPL Kronoart gr. 10 mm
23. - Tralka balustrady 20x20x1,5 mm
24. - Podstawa balustrady 60x30x2 mm
25. - Dystans balustrady 60x40x4 mm pionowo
26. - Profil kapinosowy systemowy z PVC
27. - Klej poliuretanowy Soudabond Easy w pianie
28. - Styropian 100-037 gr 30 mm
29. - Istniejąca warstwa wykończeniowa ściany zewnętrznej

Uwaga:

1. Połączenie izolacji z drzwiami balkonowymi należy wykonać przy zastosowaniu taśmy uszczelniającej z paskiem butylowym HYDRO-TUB, szerokość taśmy 120mm, pasek butylowy 15mm
2. W przypadku zmiany w przyszłości warstwy wykończeniowej posadzki na płytki ceramiczne na kleju, należy zeszlifować warstwę Cerasil Protektor, następnie wykonać hydroizolację podpłytkową Hydroisolator 1K w dwóch warstwach i przykleić płytki ceramiczne za pomocą kleju elastycznego Ceramik Ultra klasy C2TE Arsanit.

UWAGI:

- WSZELKIE PRACE NALEŻY WYKONAĆ ZGODNIE ZE SZTUKĄ BUDOWLANĄ, POD NADZOREM OSOBY UPOWAŻNIONEJ,
- WSZYSTKIE POZIOMY I WYMIARY NALEŻY SPRAWDZIĆ NA BUDOWIE,
- ZAŁĄCZONE W PROJEKCIE DETALE BUDOWLANE STANOWIĄ RYSUNKI POGLĄDOWE I NIE ODZWIERCIEDLAJĄ RZECZYWISTYCH MIEJSC NA BUDYNKU. W CELU PRAWIDŁOWEGO WYKONANIA PRAC BUDOWLANYCH, NALEŻY DOSTOSOWAĆ ROZWIĄZANIA TECHNICZNE DO KONKRETNYCH MIEJSC BUDYNKU,
- W CELU PRAWIDŁOWEGO WYKONANIA PRAC REMONTOWYCH, PRZED PRZYSTĄPIENIEM DO ICH REALIZACJI NALEŻY ZAPOZNAĆ SIĘ Z INSTRUKCJĄ PRODUCENTA SYSTEMU IZOLACYJNEGO ORAZ Z KARTAMI TECHNICZNYMI STOSOWANYCH PRODUKTÓW.

TEMAT:
PRZEBUDOWA (WYMIANA) BALUSTRAD ORAZ REMONT BALKONÓW NA ELEWACJI POŁUDNIOWEJ BUDYNKU MIESZKALNEGO WIELORODZINNEGO POŁOŻONEGO PRZY UL. NA BŁONIE 9 W KRAKOWIE, DZIAŁKA NR 455/21 OBRĘB 6, JEDNOSTKA EWIDENCYJNA KROWODRZA

ADRES INWESTYCJI:
DZIAŁKA NR 455/21, OBRĘB 6, JEDN. EWID. KROWODRZA
UL. NA BŁONIE 9, 30-147 KRAKÓW

INWESTOR:
SPÓŁDZIELNIA MIESZKANIOWA "WIDOK" W KRAKOWIE,
UL. NA BŁONIE 7, 30-147 KRAKÓW

BRANŻA:	STADIUM:		
ARCHITEKTURA	PROJEKT TECHNICZNY		
NAZWA RYSUNKU: DETAL IZOLACJI I WYKOŃCZENIA BALKONU -WERSJA 2/3			DATA: 12.2024
PROJEKTANT: mgr inż. arch. Jacek Dyga	NR UPRAWNIEŃ: MPOIA/056/2010	PODPIS:	NR RYS.: A08
SPRAWDZAJĄCY: mgr inż. arch. Anna Wardak	NR UPRAWNIEŃ: MPOIA/001/2003	PODPIS:	SKALA: 1:10

Domy z Mięta
Jacek Dyga DOMY Z MIĘTĄ
ul. Olszyny - Wilczyńskiego 55,
31-358 Kraków, tel. 605 091 800
dygapp@ gmail.com

PROJEKT TECHNICZNY
BRANŻA KONSTRUKCJA

OPIS TECHNICZNY KONSTRUKCYJNY
do projektu budowlanego remontu balkonów i wymiany balustrad

1. PODSTAWA OPRACOWANIA.
- podkłady branży architektonicznej
- normy i przepisy techniczne

2. ZAKRES OPRACOWANIA
Opracowanie obejmuje projekt konstrukcyjny mocowania balustrad balkonów.

3. PRZEZNACZENIE I PROGRAM UŻYTKOWY BUDYNKU
Istniejący budynek, w którym montowane będą balustrady balkonów, jest budynkiem mieszkalnym wielorodzinnym.

4. OPINIA GEOTECHNICZNA.
4.1. KATEGORIA GEOTECHNICZNA
Zgodnie z & 4 Rozporządzenia Ministra Transportu, Budownictwa i Gospodarki Morskiej z dnia 25 kwietnia 2012r. w sprawie ustalania geotechnicznych warunków posadawiania obiektów budowlanych, projektowany budynek przy prostych warunkach gruntowych podłoża zaliczono do II kategorii geotechnicznej.

4.2. WARUNKI GRUNTOWE I SPOSÓB POSADOWIENIA.
Nie dotyczy. Nie planuje się zmian w fundamentach oraz posadowieniu budynku.

5. ZAŁOŻENIA PROJEKTOWE.
Obciążenia wg PN-EN 1990
1. Obciążenia stałe wg PN-EN 1991-1-1
2. Obciążenia klimatyczne:
- obciążenie wiatrem wg PNEN 1991-1-4; Kraków strefa 1
3. Obciążenia technologiczne wg PN-EN 1991-1-1
4. Obciążenia temperaturą:
- brak
5. Obciążenia wyjątkowe:
-brak

Wymiarowanie elementów konstrukcji
1. Elementy stalowe wg PN-EN 1993-1-1

6. UKŁAD KONSTRUKCYJNY.
Projektowana barierka wykonana będzie jako stalowa, ze stali klasy S235JR, zabezpieczona antykrozyjnie za pomocą malowania do klasy min. C2.
Słupki balustrady z profilu RP60x40x3 w rozstawie co max. 50cm, kotwione do płyty balkonu od góry za pomocą czterech kotew wbijanych Fischer Zykon FZEA II 14x40 M12 A4 oraz od czoła za pomocą dwóch kotew wbijanych Fischer Zykon FZEA II 10x40 M8 A4
Uwaga! Przed mocowaniem balustrady do płyty balkonu należy ocenić stan płyty balkonowej. Jeśli beton się kruszy, jest widoczne zbrojenie, to w takim przypadku niedopuszczone jest mocowanie balustrady do takiej płyty balkonowej! W takim przypadku przed mocowaniem balustrady należy naprawić i wzmocnić płytę balkonu.

7. ROZWIĄZANIA KONSTRUKCYJNO MATERIAŁOWE.
7.1. Rozwiązania konstrukcyjne balustrady.
Przedmiotem opracowania jest balustrada stalowa. Elementami konstrukcyjnymi są stalowe słupki – mocowane do żelbetowej płyty balkonu, oraz stalowa poręcz (pochwyt) – wsparta na słupkach stalowych.
7.1.2. Słupek barierki.
Projektuje się stalowy słupek barierki, wykonany z profilu zamkniętego prostokątnego gorącowalcowanego RP60x40x3 ze stali klasy S235JR, w rozstawie co max. 50cm. Słupek mocowany od

góry i od czoła w formie kątownika do płyty balkonu za pomocą w sumie sześciu kotew mechanicznych wbijanych Zykon FZEA II. Na słupku opiera się pochwyt balustrady, wykonany z profilu zamkniętego prostokątnego gorącowalcowanego RP50x40x2 ze stali klasy S235JR.

7.1.3. Mocowanaie barierki.

Projektuje się zamocowanie słupków balustrady od góry w płycie żelbetowej loggi, o gr. 8cm za pomocą czterech kotew mechanicznych wbijanych Zykon FZEA II 14x40 M12 A4 w rozstawie poziomych co 100mm i w rozstawie pionowym co 70mm. Głębokość kotwienia 40mm. Blacha czołowa kotwowa słupka wykonana z blachy gr. 10mm ze stali S235JR. Bezwzględnie należy zachować minimalną odległość kotwy od krawędzi betonu, wynoszącą min. 60mm. Przy mocowaniu stosować się ściśle do wytycznych producenta kotew.

Projektuje się zamocowanie słupków balustrady od czoła w płycie żelbetowej loggi, o gr. 8cm za pomocą dwóch kotew mechanicznych wbijanych Zykon FZEA II 12x40 M10 A4 w rozstawie co 150mm. Głębokość kotwienia 40mm. Blacha czołowa kotwowa wykonana z blachy gr. 10mm ze stali S235JR. Bezwzględnie należy zachować minimalną odległość kotwy od krawędzi betonu, wynoszącą min. 80mm. Przy mocowaniu stosować się ściśle do wytycznych producenta kotew.

Mocowanie od czoła i od góry należy wykonać za pomocą jednej blachy czołowej gr. 10mm.

Mocowanie pochwytu balustrady projektuje się za pomocą czterech kotew chemicznych wklejanych Fischer FIS A M12 na zaprawie iniekcyjnej Fischer FIS V. Przy mocowaniu stosować się ściśle do wytycznych producenta kotew.

7.2. Rozwiązania materiałowe:

7.2.1. Elementy stalowe:

- elementy balustrady wykonane ze stali klasy S235JR.

7.2.2. Wyroby i materiały.

Wyroby i materiały muszą posiadać:

- certyfikat na znak bezpieczeństwa wskazujący, że zapewniono zgodność z kryteriami technicznymi określonymi na podstawie Polskich Norm, aprobat technicznych oraz właściwych przepisów i informacji o ich istnieniu zgodnie z rozporządzeniem MSWiA z 1998 r. (Dz. U. 99/98),
- deklarację zgodności lub certyfikat zgodności z: Polską Normą lub aprobatą, w przypadku wyrobów, dla których nie ustanowiono Polskiej Normy, jeżeli nie są objęte certyfikacją.
- znajdują się w wykazie wyrobów, o których mowa w rozporządzeniu MSWiA z 1998 r. (Dz. U. 98/99).

7.3. Remont i naprawa zniszczonych płyt balkonowych.

<u>Przed mocowaniem balustrady do płyty balkonu należy ocenić stan płyty balkonowej. Jeśli beton się kruszy, jest widoczne zbrojenie, są liczne odpadnięcia otuliny, to niedopuszczone jest mocowanie balustrady do takiej płyty balkonu! W takim przypadku przed mocowaniem balustrady należy naprawić i wzmocnić płytę balkonu.</u>

Ze względu na widoczne uszkodzenia płyt balkonowych, wierzchnie warstwy należy usunąć z zachowaniem szczególnej ostrożności by nie uszkodzić istniejącego zbrojenia płyty balkonowej. Elementy uszkodzonego, odspojonego lub zwietrzałego betonu należy usunąć. W przypadku odsłonięcia fragmentów zbrojenia płyt balkonowych, zabezpieczyć powierzchniowo antykorozyjnie zaprawą mineralną do ochrony antykorozyjnej stali zbrojeniowej w elementach żelbetowych systemu, np. Arsanit. Prace rozpocząć od skucia luźnych, skorodowanych, spękanych i odspajających się fragmentów betonu, usunąć zniszczone warstwy tynków i oczyścić powierzchnie do „zdrowej", nośnej warstwy. Naprawiana powierzchnia powinna być oczyszczona z elementów antyadhezyjnych tj. gruz, kurz, piasek, wykwity solne, bitumy, oleje, resztki mleczka cementowego, itp. Skorodowane odsłonięte pręty zbrojące należy oczyścić z rdzy i wszelkich innych zabrudzeń ręcznie lub mechaniczne np. za pomocą wiertarki / szlifierki ze szczotką drucianą, do stopnia czystości ST 2 lub poprzez piaskowanie do stopnia Sa 2,5 wg PN-ISO 8501-1 (jednolita powierzchnia z metalicznym połyskiem bez oznak korazji lub zanieczyszczeń). Oczyszczone zbrojenie oczyścić sprężonym, bezolejowym powietrzem i pokryć powłoką antykorozyjną np. Ceresit CD 30 (ewentualnie odtłuścić wcześniej acetonem). Po zakończeniu robót związanych z kuciem lub czyszczeniem remontowane elementy należy dokładnie oczyścić np. wodą pod ciśnieniem. Po wykonaniu zabezpieczenia stali zbrojeniowej i ewentualnym wykonaniu uzupełnienia zbrojenia, przed uzupełnieniem ubytków betonu, przygotowaną i oczyszczoną warstwę istniejącego „starego" betonu należy obficie zwilżyć wodą i doprowadzić do stanu matowo

wilgotnego.
Niezwłocznie po oczyszczeniu i odpyleniu powierzchnia stali powinna zostać szczelnie pokryta zaprawą. Przygotowaną zaprawę nanieść na całą powierzchnię zbrojenia dwukrotnie, przy pomocy pędzla lub szczotki w co najmniej trzy godzinnym odstępie czasowym. Znaczne nierówności i zagłębienia wyrównać zaprawą naprawczą do betonu Arsanit orientacyjne zużycie ok. 1,9 kg / m ^{2} / 1 mm grubości. Dedykowana zaprawa Arsanit to mineralna zaprawa naprawcza do wyrównywania powierzchni w zakresie od 20 do 60 mm i wypełniania ubytków w zakresie od 10 do 70 mm w betonie i żelbecie. Nakładać metodą „mokre na mokre" na warstwę kontaktową zaprawy. Przed zastosowaniem warstwy sczepnej podłoże betonowe należy dobrze zwilżyć wodą w dniu wykonania warstwy sczepnej, oraz dzień wcześniej nie dopuszczając do powstania kałuż. Zaprawę sczepną należy wetrzeć w podłoże szczotką lub pędzlem, po czym niezwłocznie nanieść zaprawę naprawczą Arsanit za pomocą kielni lub szpachli metodą „mokre na mokre". W przypadku przeschnięcia preparatu sczepnego należy nanieść go powtórnie. Uzupełnianie głębszych ubytków polega na wielokrotnym nakładaniu zaprawy. Warstwa poprzednia powinna być tak nałożona, aby zapewniła następnej właściwą przyczepność (szorstkość). Kolejną warstwę nałożyć po wyschnięciu poprzedniej, nie wcześniej niż po upływie 3h po uprzednim nałożeniu zaprawy szczepnej. Większe ubytki powstałe w pytach dennych uzupełnić betonem klasy C 25/30. Wszystkie ubytki powstałe na podniebieniach balkonów należy uzupełnić odpowiednio dobierając rodzaj zaprawy do tynków pierwotnych. W miejscach wykonania uzupełnień ubytków zaprawy oraz napraw powierzchniowych, wszystkie widoczne mikropęknięcia oraz pęknięcia na powierzchni pozostawionych tynków należy ponacinać i przeżyłować. Przy pęknięciach konstrukcyjnych podniebień płyt, należy wykonać wzmocnienie struktury płyty. W tym celu na powierzchni po min. 40 cm od pęknięcia w obie strony należy skuć tynk, pęknięcie naciąć i przeżyłować. W rozstawach co ok. 25÷30 cm należy wyciąć bruzdownicą bruzdy głębokości min. 3 cm dla betonu, w kierunku prostopadłym do pęknięcia. Powierzchnię muru oczyścić i zagruntować zaprawą kontaktową szczepną. Pęknięcia należy po przeżyłowaniu oczyścić i wypełnić zaprawą wysokiej przyczepności na bazie polimero-cementów, lub zaprawą na bazie żywic epoksydowych do kotew chemicznych, a w bruzdach osadzić pręty skręcane ze stali nierdzewnej – zgodnie z branżowymi technologiami naprawy pęknięć konstrukcyjnych dla betonu. Na powierzchni na pęknięciu zamocować siatkę stalową zbrojeniową #8 mm i otynkować tynkiem cementowym.
Jeżeli w trakcie odkuwania betonu i czyszczenia stali zbrojeniowej okaże się, że stopień zbrojenia korozji jest wysoki a nośność niewystarczająca, należy wzmocnić zbrojenie prętami #10 poprzez wklejenie ich w wykonane bruzdy obok istniejącego zbrojenia na całej długości stropu i zakotwić je min. 15cm wgłąb płyty licząc od lica ściany. Pręty wklejać na zaprawie iniekcyjnej, np. Fischer SB.
W trakcie przeprowadzania robót remontowych należy stosować się do instrukcji i zaleceń producentów stosowanych materiałów.

8. SCHEMATY STATYCZNE ORAZ PODSTAWOWE WYNIKI OBLICZEŃ STATYCZNYCH:

8.1 Zestawienie obciążeń

Zestawienie obciążeń wiatrem

Kraków, strefa 3, wys. n.p.m. 280m

Wysokość budynku:	24m
rozstaw słupków	50cm
kategoria chropowatości terenu:	III
współczynnik chropowatości	ce=2.39
współczynnik kierunkowy:	cdir=1.0
współczynnik sezonowy:	cseas=1.0
prędkość wiatru	υb0=22m/s
bazowa prędkość wiatru	υb=22m/s
gęstość powietrza	ρ =1.25kg/m^3
wartość bazowa ciśnienia wiatru	qb=302 Pa
wartość szczytowa ciśnienia wiatru	qp=722 Pa
współczynnik aerodynamiczny	
ściana wolnostojąca C	Cp=1.2
obciążenie char.	
ściana wolnostojąca C	we=0.87 kN/m^2
obciążenie na słupek	
ściana wolnostojąca B	we=0.43 kN/m
współczynnik obciążenia	γ = 1.5

8.1. Słupek balustrada

Dane materiałowe:

Stal: klasy S235JR

Rozstaw słupków: co 50cm

Schemat statyczny:

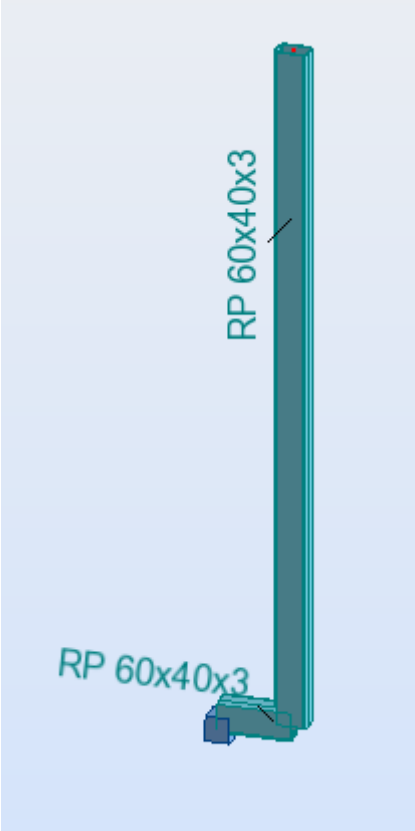

Wykres momentów w SGN [kNm]:

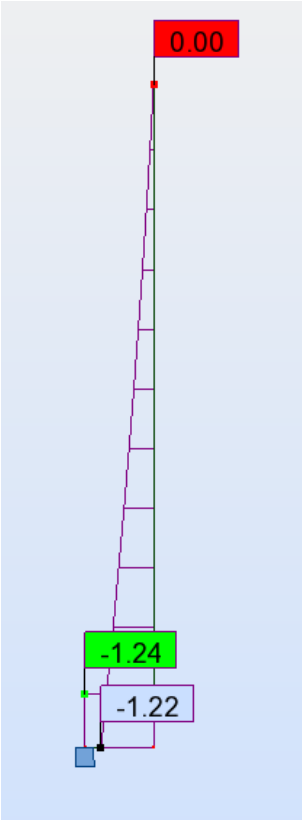

Wyniki:
OBCIĄŻENIA:
Decydujący przypadek obciążenia: 7 KOMB3 1*1.10+2*1.30+6*1.50

MATERIAŁ: STAL
fd = 215.00 MPa E = 205000.00 MPa

PARAMETRY PRZEKROJU: RP 60x40x3

h=6.0 cm			
b=4.0 cm	Ay=2.164 cm2	Az=3.246 cm2	Ax=5.410 cm2
tw=0.3 cm	Iy=25.380 cm4	Iz=13.440 cm4	Ix=29.280 cm4
tf=0.3 cm	Wely=8.460 cm3	Welz=6.720 cm3	

SIŁY WEWNĘTRZNE I NOŚNOŚCI:

N = 0.17 kN	My = -1.22 kN*m	
Nrc = 116.31 kN	Mry = 1.82 kN*m	
	Mry_v = 1.82 kN*m	Vz = 1.31 kN
KLASA PRZEKROJU = 1	By*Mymax = -1.22 kN*m	Vrz = 40.48 kN

PARAMETRY ZWICHRZENIOWE:

PARAMETRY WYBOCZENIOWE:

względem osi Y:

względem osi Z:

Ly = 1.25 m	Lambda_y = 1.37	Lz = 1.25 m	Lambda_z = 1.88
Lwy = 2.50 m	Ncr y = 82.16 kN	Lwz = 2.50 m	Ncr z = 43.51 kN
Lambda y = 115.42	fi y = 0.44	Lambda z = 158.61	fi z = 0.26

FORMUŁY WERYFIKACYJNE:
N/(fi*Nrc) = 0.01 < 1.00 (39); N/(fiy*Nrc)+By*Mymax/(fiL*Mry) = 0.00 + 0.67 = 0.68 < 1.00 - Delta y = 1.00 (58)
Vz/Vrz = 0.03 < 1.00 (53)

PRZEMIESZCZENIA GRANICZNE

Ugięcia *Nie analizowano*

Przemieszczenia
vx = 0.8 cm > vx max = L/150.00 = 0.8 cm Zweryfikowano
Decydujący przypadek obciążenia: 8 KOMB4 (1+2+6)*1.00
vy = 0.0 cm < vy max = L/150.00 = 0.8 cm Zweryfikowano
Decydujący przypadek obciążenia: 1 STA1

Profil poprawny !!!

8.3. Kotwy mocujące słupek balustrady – mocowanie poziome (od góry)

Specyfikacja projektowa

Kotwa

System	fischer Kotwa wbijana typu Zykon FZEA II
Kotwa	Kotwa wbijana typu Zykon FZEA II 14 x 40 M12 A4, Stal nierdzewna
Śruba mocująca	Śruba M 12, Stal nierdzewna, Klasa wytrzymałości A4-70, przez klienta
Głębokość zakotwienia	40 mm
Dane projektowe	Wymiarowania kotwy w Beton według Europejska Ocena Techniczna ETA-06/0271, Opcja 1, Data wydania 30-11-2016

Geometria / Obciążenia

mm, kN, kNm

Wartość obciążeń obliczeniowych (zawiera częściowy współczynnik bezpieczeństwa)

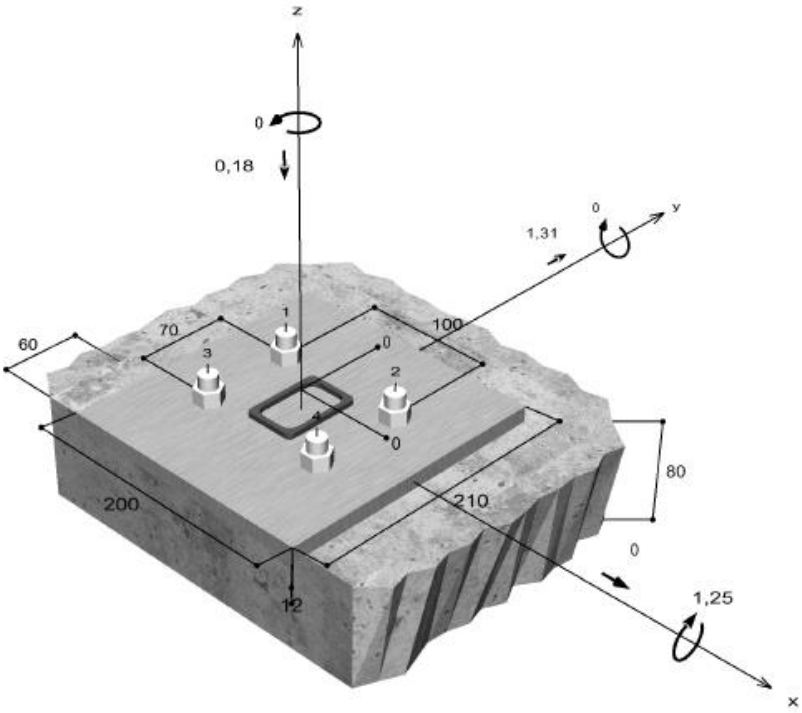

Nośność na kombinację wyrywania i ścinania

$$\beta_N = \beta_{N,c;1} = 0{,}99 \leq 1 \quad \text{Równanie (5.8a)}$$

$$\beta_V = \beta_{V,cp;1} = 0{,}06 \leq 1 \quad \text{Równanie (5.8b)}$$

$$\frac{\beta_N + \beta_V}{1{,}2} = \frac{\beta_{N,c;1} + \beta_{V,cp;1}}{1{,}2} = 0{,}88 \leq 1 \quad \text{Równanie (5.8c)}$$

Dowód został pomyślnie przeprowadzony

Dane instalacji

Kotwa

System	**fischer Kotwa wbijana typu Zykon FZEA II**	
Kotwa	Kotwa wbijana typu Zykon FZEA II 14 x 40 M12 A4, Stal nierdzewna	Artykuł 47308
Śruba mocująca	Śruba M 12, Stal nierdzewna, Klasa wytrzymałości A4-70	przez klienta
Akcesoria	Osadzak FZED 14 plus	Artykuł 44644
	Pompka czyszcząca ABG duża	Artykuł 567792
	Wiertło FZUB 14 x 40	Artykuł 60624

Szczegóły dotyczące montażu

Rozmiar/średnica gwintu	M 12
Średnica otworu	d_0 = 14 mm
Głębokość otworu	h_1 = 43 mm
Głębokość zakotwienia	h_{ef} = 40 mm
Installation depth	h_{nom} = 40 mm
Sposób wiercenia	Wiercenie udarowe
Czyszczenie otworu	Otwór przedmuchać pompką ręczną.
Rodzaj montażu	Montaż wstępny
Szczelina pierścieniowa	Szczelina pierścieniowa nie wypełniona
Min. głębokość wkręcania	$l_{s,min}$ = 15 mm
Max. głębokość wkręcania	$l_{s,max}$ = 21 mm
Maksymalny moment dokręcania	$T_{inst,max}$ = 40,0 Nm
Rozmiar klucza	19 mm
Grubość płyty kotwowej	t = 12 mm
t fix	t_{fix} = 12 mm
Tfix,max	$t_{fix,\ max}$ = 1 000 mm

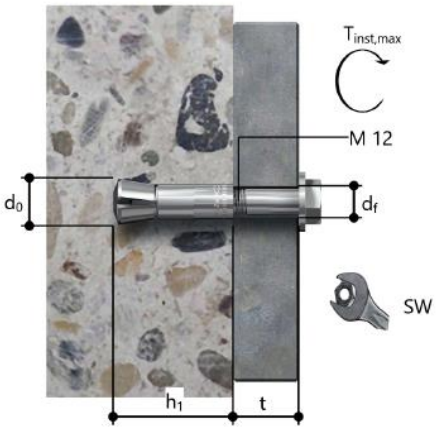

8.4. Kotwy mocujące słupek balustrady – mocowanie pionowe (od czoła)

Specyfikacja projektowa

Kotwa

System	fischer Kotwa wbijana typu Zykon FZEA II
Kotwa	Kotwa wbijana typu Zykon FZEA II 10 x 40 M 8 A4, Stal nierdzewna
Śruba mocująca	Śruba M 8, Stal nierdzewna, Klasa wytrzymałości A4-70, przez klienta
Głębokość zakotwienia	40 mm
Dane projektowe	Wymiarowania kotwy w Beton według Europejska Ocena Techniczna ETA-06/0271, Opcja 1, Data wydania 30-11-2016

Geometria / Obciążenia

mm, kN, kNm

Wartość obciążeń obliczeniowych

(zawiera częściowy współczynnik

bezpieczeństwa)

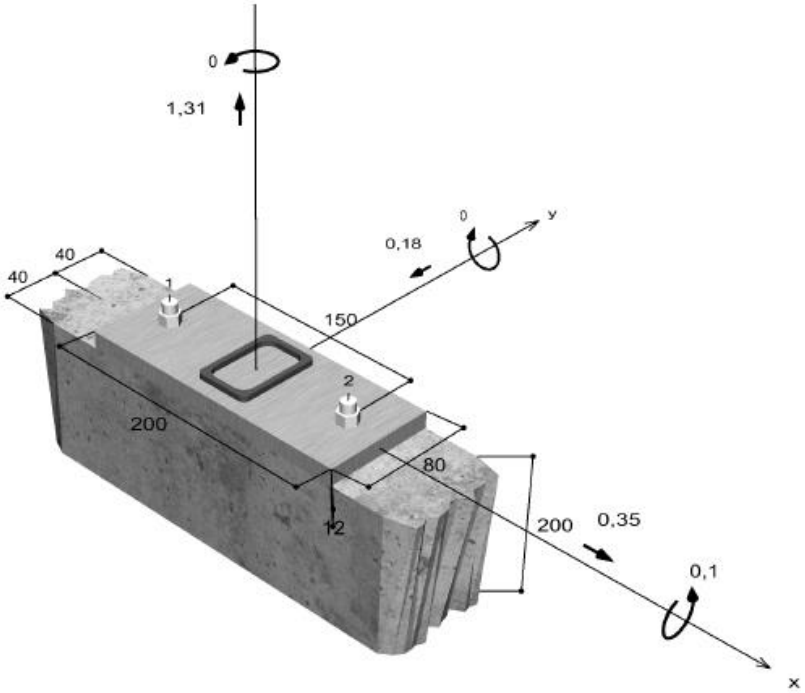

Nośność na kombinację wyrywania i ścinania

$$\beta_N = \beta_{N,p;1} = 0{,}91 \leq 1$$
$$\beta_V = \beta_{V,c;1} = 0{,}05 \leq 1$$
$$\frac{\beta_N + \beta_V}{1{,}2} = \frac{\beta_{N,p;1} + \beta_{V,c;1}}{1{,}2} = 0{,}80 \leq 1$$

Dowód został pomyślnie przeprowadzony

Równanie (5.8a)
Równanie (5.8b)
Równanie (5.8c)

Dane instalacji

Kotwa

System	**fischer Kotwa wbijana typu Zykon FZEA II**	
Kotwa	Kotwa wbijana typu Zykon FZEA II 10 x 40 M 8 A4, Stal nierdzewna	Artykuł 47306
Śruba mocująca	Śruba M 8, Stal nierdzewna, Klasa wytrzymałości A4-70	przez klienta
Akcesoria	Osadzak FZED 10 plus	Artykuł 44642
	Pompka czyszcząca ABG duża	Artykuł 567792
	Wiertło FZUB 10x40	Artykuł 60622

Szczegóły dotyczące montażu

Rozmiar/średnica gwintu	M 8
Średnica otworu	d_0 = 10 mm
Głębokość otworu	h_1 = 43 mm
Głębokość zakotwienia	h_{ef} = 40 mm
Installation depth	h_{nom} = 40 mm
Sposób wiercenia	Wiercenie udarowe
Czyszczenie otworu	Otwór przedmuchać pompką ręczną.
Rodzaj montażu	Montaż wstępny
Szczelina pierścieniowa	Szczelina pierścieniowa nie wypełniona
Min. głębokość wkręcania	$l_{s,min}$ = 11 mm
Max. głębokość wkręcania	$l_{s,max}$ = 17 mm
Maksymalny moment dokręcania	$T_{inst,max}$ = 15,0 Nm
Rozmiar klucza	13 mm
Grubość płyty kotwowej	t = 12 mm
t fix	t_{fix} = 12 mm
Tfix,max	$t_{fix,\ max}$ = 1 000 mm

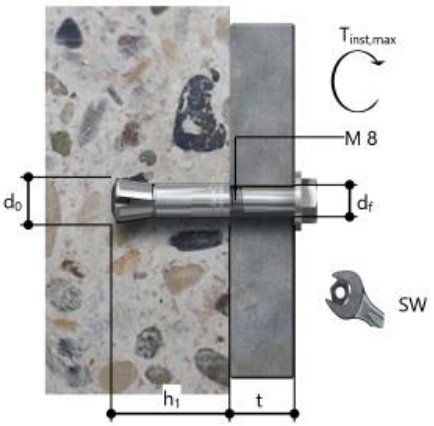

1. PODSTAWA OPRACOWANIA.

zlecenie Inwestora
oględziny stanu technicznego budynku
normy i przepisy techniczne

2. PRZEDMIOT OPRACOWANIA

Przedmiotem opracowania jest opinia techniczna stanu istniejącego budynku mieszkalnego wielorodzinnego przy ul. Na Błonie 9 w Krakowie, w aspekcie planowanych prac remontowych balkonów i wymiany balustrad.

3. ZAKRES OPRACOWANIA

Opinia techniczna odnosi się do wpływu montażu balustrad na konstrukcję budynku.
Zakres opinii technicznej dotyczy ścian zewnętrznych z pominięciem oceny stanu technicznego przegród wewnętrznych. Ocena zawęża się do wpływu na konstrukcję mocowanie balustrad i dla tego rodzaju prac jest wystarczająca. Ocena stanu przegród zewnętrznych dokonana została na podstawie ogólnej analizy zarysowań.

4. OPIS OGÓLNY BUDYNKU.

Bryła budynku zbliżona do wydłużonego prostokąta. W części środkowej budynku następuje dylatacja poprzeczna, która stanowi również formalne przedzielenie bryły z przesunięciem w rzucie jednej części o około 2,70m wobec drugiej. Dłuższe boki wyznaczają kierunek wschód-zachód. Budynek przekryty dachem płaskim z wystawionym ponad płaszczyznę dachu, nad klatką schodową, elementem zawierającym maszynownie dźwigu osobowego oraz zabudowaną galerię komunikacyjną stanowiącą dojścia. Od strony północnej znajduje się siedem wejść do klatek schodowych odznaczających się na elewacji północnej wysuniętymi wiatrołapami w poziomie parteru – przekrytymi płaskimi stropodachami.
Na elewacji południowej znajdują się piony balkonów objęte opracowaniem:
- elewacja południowa: 14 pionów liczących 10 balkonów. Piony zgrupowane po 2 w siedem zespołów.

Fot. 1 – widok elewacji południowej z widocznymi pionami balkonów

5. OPIS OGÓLNY KONSTRUKCJI BUDYNKU.

Dane ogólne konstrukcji:

- Układ konstrukcyjny:

Technologia wykonania - system prefabrykowanego budownictwa wielorodzinnego – technologia uprzemysłowiona „WUF-T/67". Elementy w piwnicy i parterze wykonane metodą tradycyjną.

- Posadowienie:

Budynek mieszkalny posadowiony bezpośrednio na żelbetowych ławach fundamentowych.. Pod płytą warstwa wyrównawcza z chudego betonu.

- Ściany:

Ściany zewnętrzne osłonowe z elementów prefabrykowanych systemu WUF-T/67, trójwarstwowe, o następujących warstwach od wewnątrz: warstwa nośna - żelbet (8 cm), warstwa izolująca - styropian (6 cm), warstwa fakturowa - żelbet (6 cm). Warstwa fakturowa z nośną połączona wieszakami trójkątnymi ze stali ø10 mm w górnej części oraz prętami ø6mm w dolnej części płyty.

W późniejszym czasie ściany zewnętrzne budynku zostały docieplone 12 cm warstwą styropianu i wełny mineralnej.

Ściany wewnętrzne z żelbetowych elementów prefabrykowanych gr. 14 cm.

Ściany poddasza – galerii i maszynowni – z pustaków PGS 24 cm.

- Stropy.

Stropy żelbetowe wielkopłytowe WUF-T/67 gr. 14 cm, na nim znajdują się płyty pilśniowe 1,9cm ułożone na lepiku lub zamiennie 2 cm styropianu, wylewka oraz warstwy wykończeniowe podłogi. Płyty stropowe zbrojone krzyżowo z możliwością podparcia ich na dwóch, trzech lub czterech krawędziach.

Strop nad piwnicą żelbetowy, na nim znajduje się styropian grubości 2 cm, wylewka oraz warstwy wykończeniowe podłogi.

- Klatka schodowa i dźwig osobowy.

Schody prefabrykowane, płytowe, żelbetowe, dwubiegowe. Szyb windowy z elementów systemowych prefabrykowanych. Płyta pod maszynownią – żelbetowa, monolityczna.

- Stropodach.

Nad ostatnią kondygnacją stropodach wentylowany: na żelbetowych płytach stropowych, gr.10cm ułożona jest wełna mineralna, nad pustką powietrzną na ściankach ażurowych ułożone są prefabrykowane płyty żelbetowe, panwiowe pokryte dwoma warstwami papy termozgrzewalnej na lepiku. Stropodach został w późniejszym czasie docieplony wełną mineralną.

Elementy wykończeniowe, stolarka okienna i drzwiowa:

- tynk wewnętrzny cem.- wap.,
- w mieszkaniach podłogi wyłożone parkietem drewnianym, panelami lub płytkami ceramicznymi,
- w sanitariatach podłogi i ściany wyłożone płytkami ceramicznymi,
- stolarka okienna PCW,
- drzwi wewnętrzne drewniane, płycinowe,
- drzwi zewnętrzne aluminiowe i stalowe.

Balkony objęte opracowaniem – opis i stan zachowania:

Balkony wykonane w konstrukcji żelbetowej prefabrykowanej. Płyty balkonowe gr. 8 cm nieocieplone. Pod wylewką w spadku - papa termozgrzewalną podkładowa. Balkony wykończone płytkami ceramicznymi mrozoodpornymi, układanymi na kleju na wylewce betonowej, w spadku. Na niektórych balkonach – brak warstw wykończeniowych.

Istniejące balustrady balkonów o konstrukcji wykonanej z kształtowników stalowych. Wypełnienie balustrad mieszane:

- Przęsła frontowe o konstrukcji stalowej z wypełnieniem pełnym ekranów balustrady, które jest wykonane z betonu na siatce stalowej w stalowej ramie konstrukcyjnej szer. 40 mm.
- Przęsła boczne o konstrukcji stalowej – (słupki 20 x 20 mm, pasy poziome – 30 x 6 mm) mają wypełnienie ażurowe z pionowych prętów stalowych (płaskownik 20 x 6 mm).

Przedmiotowe balkony znajdują się w średnim stanie technicznym.

Na skutek wieloletniego cyklicznego nawilgacania wyprawy krawędzie boczne balkonów uległy rozwarstwieniom: występują zacieki, złuszczają się warstwy powierzchniowe. Na niektórych płytach dennych występują pęknięcia i ubytki.

Ofasowania balkonów z blachy stalowej są pokrzywione, lekko skorodowane, pokryte przebarwieniami i brudem powstałymi w wyniku złego odprowadzenia wody opadowej.
Pełna ocena spękań i rzeczywiste określenie zniszczeń będą możliwe po ustawieniu rusztowań i dokładnej analizie całej powierzchni płyt balkonowych.
Balustrady balkonowe w średnim stanie technicznym.
Metalowe balustrady na balkonach w wielu miejscach skorodowane, powłoki malarskie łuszczące się. Nóżki balustrad mocno skorodowane, w strefach zakotwień w płytach żelbetowych w fazie korozji kruchej, warstwowej.
Elementy pełne balustrad również noszą ślady zawilgoceń i korozji - na czołach balustrad występują fragmenty powierzchni zniszczonego tynku przejawiające się jako zwietrzały, łuszczący się i odpadający płatami.
Balustrady o wysokości około 105 cm od poziomu posadzki balkonu.

6. OGÓLNY OPIS PLANOWANYCH ZMIAN W ZAKRESIE KONSTRUKCJI BUDYNKU

Projekt remontu balkonów oraz przebudowy balustrad nie zakłada żadnych zmian w konstrukcji nośnej istniejącego układu konstrukcyjnego budynku. Nowoprojektowane balustrady mocowane będą do istniejących płyt balkonowych. Natomiast przed montażem słupków balustrad do płyt balkonowych należy każdorazowo sprawić ich stan techniczny.

7. OCENA TECHNICZNA

Na niektórych płytach balkonowych występują zacieki, złuszczają się warstwy powierzchniowe, występują odpryski tynku. Na skutek niesprawnych obróbek ofasowania i nieprawidłowego odprowadzania wód opadowych z powierzchni balkonów - na czołach balkonów duże powierzchnie zniszczonego tynku przejawiające się jako zwietrzały, łuszczący się i odpadający płatami.
Stan zachowania balkonów jest zróżnicowany – od dobrego po średni.
Do zniszczonych, spękanych płyt balkonowych aktualnie nie ma możliwości mocowania balustrad. Aby móc przystąpić do prac przy wymianie balustrad w pierwszej kolejności należy dokonać naprawy płyt balkonowych!
Uwaga! Przed mocowaniem balustrady do płyty balkonu należy ocenić stan płyty balkonowej. Jeśli beton się kruszy, jest widoczne zbrojenie, brak jest otuliny prętów, to w takim przypadku niedopuszczone jest mocowanie balustrady do takiej płyty balkonowej! Przed montażem balustrad do zniszczonych płyt balkonowych należy je naprawić i wzmocnić.

Fot. 2 – zniszczone ofasowanie balkonu, zapadnięte płytki

Fot. 3 – pęknięcie powierzchni balkonu

Fot. 4 – zniszczony pochwyt balkonu

Fot. 5 – widoczne ubytki płyty balkonu od spodu

Fot. 6 – widoczne odpryski tynku balkonu

8. WPŁYW PLANOWANYCH PRAC NA KONSTRUKCJĘ BUDYNKU.

Wymiana balustrad nie wpływa na powiększenie obciążeń budynku, a w szczególności ścian, stropów i fundamentów, więc jego wpływ na konstrukcję budynku jest pomijalnie mały. Projektowany remont balustrad nie zakłada zmiany zakresu działających obciążeń stałych i eksploatacyjnych. Niemniej projektowane prace przy wymianie balustrad nie mogą się odbyć bez wcześniejszego naprawienia zniszczonych płyt balkonowych. Niedopuszczone jest mocowanie balustrad do spękanych, z widocznym zbrojeniem płyt balkonowych! Zniszczone płyty balkonowe przed montażem balustrad należy doprowadzić do dobrego stanu technicznego poprzez ich naprawę i remont!

9.WNIOSKI I ZALECENIA OGÓLNE

Na podstawie przeprowadzonych oględzin, stwierdza się, że:

- prace związane z projektem wymiany balustrad nie wpływają niekorzystnie na konstrukcję nośną budynku
- aktualny stan techniczny części balkonów jest średni i niedopuszczone jest mocowanie balustrad do takiej płyty balkonowej,
- w przypadku przystąpienia do wymiany balustrad zgodnie z projektem, w pierwszej kolejności należy naprawić płyty balkonowe w średnim stanie technicznym
- przed montażem balustrad należy dla każdego balkonu ocenić jego stan techniczny pod nadzorem Inspektora Nadzoru i stwierdzić, czy występują ubytki w betonie i spękania
- jeśli występują spękania, ubytki w betonie, widoczne jest zbrojenie, taki balkon należy bezwzględnie naprawić przed przystąpieniem do mocowania balustrad
- **NIEDOPUSZCZONE JEST MOCOWANIE BALUSTRAD DO ZNISZCZONEJ, SPĘKANEJ, Z WIDOCZNYM ZBROJENIEM, PŁYTY BALKONOWEJ!**

Zaznacza się, że zalecenia i wnioski opinii technicznej były przeprowadzone pod kątem projektu wymiany balustrad.

INWESTOR:	**Spółdzielnią Mieszkaniową „Widok" w Krakowie, ul. Na Błonie 7, 30-147 Kraków.**
OBIEKT / LOKALIZACJA:	**BUDYNEK MIESZKALNY WIELORODZINNY, Adres: ul. Na Błonie 9, 30-147 Kraków. Działka nr 455/21, obręb 6, jednostka ewidencyjna Krowodrza,**

STRONA TYTUŁOWA

PRZEBUDOWA (WYMIANA) BALUSTRAD ORAZ REMONT BALKONÓW NA ELEWACJI POŁUDNIOWEJ BUDYNKU MIESZKALNEGO WIELORODZINNEGO POŁOŻONEGO PRZY UL. NA BŁONIE 9 W KRAKOWIE, DZIAŁKA NR 455/21, OBRĘB 6, JEDNOSTKA EWIDENCYJNA KROWODRZA.

INFORMACJA DOTYCZĄCA BEZPIECZEŃSTWA I OCHRONY ZDROWIA (BIOZ)

Wymiana balustrad i remont balkonów.

FAZA:	PROJEKT TECHNICZNY
DATA:	**12/2024**

OPRACOWAŁ	
Jacek Dyga, DOMY Z MIĘTĄ	mgr inż. arch. Jacek Dyga upr. nr MPOIA/056/2010

KRAKÓW, GRUDZIEŃ 2024

1. ZAKRES ROBÓT BUDOWLANYCH I KOLEJNOŚĆ REALIZACJI

Zakres robót obejmuje:

1.1. Zagospodarowanie placu budowy.
1.2. Roboty budowlano-montażowe.
1.3. Roboty wykończeniowe.

2. ELEMENTY STANOWIĄCE ZAGROŻENIE DLA BEZPIECZEŃSTWA I ZDROWIA LUDZI

2.1. Strefy zagrożenia dla bezpieczeństwa i zdrowia ludzi.

- Na czas wykonywania robót budowlanych, w miejscach zagrożonych spadaniem przedmiotów z wysokości, należy wyznaczyć strefę niebezpieczną, odpowiednio ją ogrodzić i oznakować. Strefa powinna mieć szerokość co najmniej 1/10 wysokości budynku (nie mniej niż 6 m).
- Przejścia i strefy niebezpieczne oświetla się i oznakowuje znakami ostrzegawczymi lub znakami zakazu oraz ogradza się w sposób uniemożliwiający dostęp osobom postronnym.
- Przejścia, przejazdy i stanowiska pracy w strefie niebezpiecznej zabezpiecza się daszkami ochronnymi.

2.2. Miejsca składowania materiałów i wyrobów.

- Na terenie budowy wyznacza się, utwardza i odwadnia miejsca do składowania materiałów.
- W przypadku przechowywania w magazynach substancji i preparatów niebezpiecznych należy informację o tym zamieścić na tablicach ostrzegawczych umieszczonych w widocznych miejscach. Towary te na terenie budowy przechowuje się i użytkuje zgodnie z instrukcjami producenta.
- Substancje i preparaty niebezpieczne przechowuje się i przemieszcza na terenie budowy w opakowaniach producenta.
- Substancje i preparaty niebezpieczne przechowuje się i przemieszcza na terenie budowy w opakowaniach producenta.
- W pomieszczeniach magazynowych umieszcza się tablice określające dopuszczalne obciążenie regałów magazynowych, a także dopuszczalne obciążenie powierzchni stropu.
- Składowiska materiałów, wyrobów ł urządzeń technicznych wykonuje się w sposób wykluczający możliwość wywrócenia, zsunięcia, rozsunięcia się lub spadnięcia składowanych wyrobów i urządzeń.
- Materiały składuje się w miejscu wyrównanym do poziomu.
- Materiały drobnicowe układa się w stosy o wysokości nie większej niż 2 m, dostosowane do rodzaju i wytrzymałości tych materiałów.

Stosy materiałów workowanych układa się w warstwach krzyżowo do wysokości nieprzekraczającej 10 warstw.

- Przy składowaniu materiałów odległość stosów nie powinna być mniejsza niż: 0,75 m - od ogrodzenia lub zabudowań oraz 5 m - od stałego stanowiska pracy.
- Opieranie składowanych materiałów lub wyrobów o płoty, słupy napowietrznych linii elektroenergetycznych, konstrukcje wsporcze sieci trakcyjnej lub ściany obiektu budowlanego, jest zabronione.
- Wchodzenie i schodzenie ze stosu utworzonego ze składowanych materiałów lub wyrobów jest dopuszczalne wyłącznie przy użyciu drabiny lub schodni. -
- Podczas mechanicznego załadunku lub rozładunku materiałów lub wyrobów, przemieszczanie ich nad ludźmi lub kabiną w której znajduje się kierowca, jest zabronione. Na czas wykonywania tych czynności kierowca jest obowiązany opuścić kabinę.

2.3. Drogi komunikacyjne na terenie budowy.

- Na terenie budowy należy wyznaczyć drogi komunikacji kołowej i pieszej o odpowiednich szerokościach i nachyleniach podłużnych i poprzecznych.
- Dla pojazdów używanych w trakcie wykonywania robót budowlanych wyznacza się miejsca postojowe na terenie budowy.

3. PRZEWIDYWANE ZAGROŻENIA PODCZAS REALIZACJI ROBÓT BUDOWLANYCH

3.1. Roboty rozbiórkowe.

3.1.1. Zagrożenia.

- Podrażnienia błon śluzowych.
- Uszkodzenia głowy.
- Upadek z wysokości.
- Uszkodzenia rąk i nóg.

3.1.2. Środki zapobiegawcze.

- Teren, na którym odbywają się roboty rozbiórkowe należy ogrodzić i oznakować tablicami ostrzegawczymi.
- Przed rozpoczęciem robót należy odłączyć od rozbieranego obiektu sieć wodociągową gazową cieplną elektryczną kanalizacyjną i inną.
- Pracownicy powinni być zapoznani z programem rozbiórki ł poinstruowani o bezpiecznym sposobie jej wykonywania.
- Nie wolno prowadzić robót rozbiórkowych, jeżeli zachodzi możliwość obalenia części konstrukcji obiektu przez wiatr. Roboty należy przerwać podczas wiatru o szybkości większej niz 10 misek.
- W czasie rozbiórki zabronione jest przebywanie ludzi na niżej położonych kondygnacjach.
- Przy usuwaniu gruzu z rozbieranego obiektu należy stosować zsuwnice pochyłe lub rynny zsypowe, które powinny mieć zabezpieczenie przed spadaniem lub wypadaniem gruzu.
- Nie wolno gromadzić gruzu ha stropach, balkonach, klatkach schodowych i innych konstrukcyjnych częściach obiektu, a także obalać ścian lub Innych części obiektu przez podkopywanie i podcinanie.
- Podczas wykonywania robót rozbiórkowych konieczne jest stosowanie środków ochrony indywidualnej.
- W razie niemożności uniknięcia w czasie trwania robót większych ilości pyłu, pracowników należy zaopatrzyć w okulary ochronne.
- W czasie trwania robót wszyscy pracownicy powinni stale pracować w kaskach.
- Przy obalaniu ścian należy pracować w rękawicach ochronnych. W przypadku rozbijania kilofami części konstrukcji skrajnych, pracownicy muszą bezwzględnie być zabezpieczeni szelkami bezpieczeństwa, amortyzatorem bezpieczeństwa i linami umocowanymi do mocnej części konstrukcji.

3.2. Prace na wysokości.

3.2.1. Zagrożenia

Upadek pracownika z wysokości. Spadanie materiałów, narzędzi i urządzeń z wysokości.

3.2.2. Środki zapobiegawcze.

- Na powierzchniach wzniesionych na wysokość powyżej 1,0 m nad poziomem podłogi lub ziemi, na których w związku z wykonywaną pracą mogą przebywać pracownicy, lub służących jako przejścia, powinny być zainstalowane balustrady.
- Prace na wysokości powinny być organizowane i wykonywane w sposób niezmuszający pracownika do wychylania się poza poręcz balustrady lub obrys urządzenia, na którym stoi.
- Drabiny, klamry, rusztowania, pomosty i inne urządzenia powinny być stabilne I zabezpieczone przed nie przewidywaną zmianą położenia oraz powinny posiadać odpowiednią wytrzymałość na przewidywane obciążenie.
- Powierzchnia pomostu roboczego powinna być wystarczająca dla pracowników, narzędzi i niezbędnych materiałów.
- Podłoga powinna być pozioma i równa, trwale umocowana do elementów konstrukcyjnych pomostu.
- W widocznym miejscu pomostu powinny być umieszczone czytelne informacje o wielkości dopuszczalnego obciążenia.
- Należy zapewnić bezpieczeństwo przy komunikacji pionowej i dojścia do stanowiska pracy.
- Należy zapewnić stabilność rusztowań i odpowiednią ich wytrzymałość na przewidywane obciążenia.
- Przed rozpoczęciem użytkowania rusztowania należy dokonać odbioru technicznego w trybie określonym w odrębnych przepisach.
- Rusztowania i podesty ruchome wiszące powinny spełniać wymagania określone odpowiednio w odrębnych przepisach oraz w Polskich Normach.
- Przy pracach na: słupach, masztach, konstrukcjach wieżowych, kominach, konstrukcjach budowlanych bez stropów, a także przy ustawianiu lub rozbiórce rusztować oraz przy pracach na drabinach I klamrach na wysokości powyżej 2 m nad poziomem terenu zewnętrznego lub podłogi należy w szczególności:
- Przed rozpoczęciem prac sprawdzić stan techniczny konstrukcji lub urządzeń, na których mają być wykonywane prace, w tym ich stabilność, wytrzymałość na przewidywane obciążenie oraz zabezpieczenie przed nie przewidywaną zmianą położenia, a także stan techniczny stałych elementów konstrukcji lub urządzeń mających służyć do mocowania linek bezpieczeństwa.
- Zapewnić stosowanie przez pracowników, odpowiedniego do rodzaju wykonywanych prac, sprzętu chroniącego przed upadkiem z wysokości jak: szelki bezpieczeństwa z linką bezpieczeństwa przymocowaną do stałych elementów konstrukcji, szelki bezpieczeństwa z pasem biodrowym (do prac w podparciu - na słupach, masztach itp.).
- Zapewnić stosowanie przez pracowników hełmów ochronnych przeznaczonych do prac na wysokości.
- Wymagania określone powyżej dotyczą również prac wykonywanych na galeriach, pomostach, podestach i innych podwyższeniach, jeżeli rodzaj pracy wymaga od pracownika wychylenia się poza balustradę lub obrys urządzenia, na którym albo przyjmowania Innej wymuszonej pozycji ciała grożącej upadkiem z wysokości.

3.3. Roboty murarskie i tynkarskie.

3.3.1. Zagrożenia.

- Upadki pracowników na płaszczyźnie, z wysokości i do zagłębień.
- Uderzenia przez spadające materiały i narzędzia.
- Urazy oczu:- mechaniczne, chemiczne 1 termiczne.
- Stłuczenia i skaleczenia rąk i nóg przenoszonymi materiałami - oparzenia skóry cementem i wapnem.

3.3.2. Środki zapobiegawcze.

- Roboty murarskie i tynkarskie powinny być wykonywane wyłącznie ze stałych pomostów lub rusztowań.
- W czasie murowania nie wolno obciążać pomostów roboczych nadmiarem cegieł, a rozlaną zaprawę i gruz należy niezwłocznie usuwać.
- Ochrona pracowników przed spadającymi materiałami i narzędziami przy jednoczesnym prowadzeniu robót na dwóch lub więcej kondygnacjach w tym samym pionie.
- Zabezpieczenia otworów w ścianach i stropach.
- Ograniczenia w obciążaniu materiałem budowlanym pomostów roboczych i rusztowań oraz montowanie pomostów i rusztowań na odpowiedniej wysokości.
- Otwory w ścianach, których dolna krawędź znajduje się poniżej 0,8 m od poziomu stropu lub pomostu, należy zabezpieczyć barierami ochronnymi przed upadkiem pracownika ż wysokości.
- Otwory w stropach należy przykryć pokrywami lub ogrodzić barierami ochronnymi.
- Chodzenie po świeżo wykonanych murach, sklepieniach, płytach, stropach, przykryciach otworów jest zabronione.
- Poziom pomostu roboczego rusztowania powinien znajdować się zawsze poniżą wznoszonego muru, co najmniej o 0.3 m i nie więcej niż 1.5 m.
- Szerokość stanowiska pracy murarza znajdującego się w wykopie nie może być mniejsza niż 0,7 m, licząc od skarpy do wznoszonego muru. Pracownicy powinni schodzić do wykopów po drabinach lub pochylniach, tzw.
- Stosowanie środków ochrony indywidualnej.

3.4. Roboty malarskie

3.4.1. Zagrożenia.

- Stosowanie szkodliwych substancji chemicznych.
- Stosowanie substancji mogących powodować alergię.
- Wykonywanie pracy na wysokości.
- Posługiwanie się elektronarzędziami i urządzeniami pracującymi pod ciśnieniem.

3.4.2. Środki zapobiegawcze.

- Prace malarskie na wysokości mogą być prowadzone z rusztowań lub drabin rozstawnych. Nie wolno pracować na prowizorycznych pomostach wykonanych z desek, opartych na przypadkowych elementach wyposażenia budynku.
- Wykonywanie robót z użyciem drabin rozstawnych jest dozwolone do wysokości 4 m od podłogi. -- Drabiny te należy zabezpieczyć przed poślizgnięciem i rozsunięciem się.
- Malowanie farbami zawierającymi toksyczne składniki, np. związki ołowiu i chromu, jest dozwolone tylko za pomocą pędzla, a nie natrysku. Powłok zawierających te składniki nie wolno szlifować na sucho.
- Przy używaniu farb zawierających lotne rozpuszczalnik i organiczne, używaniu materiałów palnych, wybuchowych lub innych materiałów o podobnych właściwościach należy:
- Usunąć wszystkie otwarte źródła ognia na odległość co najmniej 30 m.
- Wyłączyć instalację elektryczną, w razie potrzeby oświetlenia stosować światło w szczelnej oprawie z punktem zasilania (gniazdem) znajdującym się poza pomieszczeniem, gdzie są wykonywane roboty.
- Zapewnić dostateczną wentylację przez otwarte okna łub przy
wentylacji mechanicznej zapewnić co najmniej czterokrotną wymianę powietrza w ciągu godziny.
- Nie rzucać narzędzi metalowych.
- Przeciwdziałać możliwości wejścia osób z zapalonym papierosem do pomieszczenia, w którym jest wykonywana praca.
- Niedozwolone jest przebywanie ludzi ponad 4 godziny w pomieszczeniu malowanym farbami zawierającymi lotne rozpuszczalniki.
- W czasie robót z zastosowaniem łatwo palnych materiałów należy umieścić w widocznych miejscach wyraźne napisy ostrzegawcze.
- Wszelkie używane urządzenia elektryczne powinny być zabezpieczone przed możliwością porażenia prądem. Urządzenia zmechanizowane powinny być sprawne, okresowo kontrolowane; w czasie ich używania należy przestrzegać instrukcji obsługi.

3.5. Roboty związane z wykonaniem nowych warstw posadzkowych, obróbek blacharskich i montażem balustrad balkonowych.

3.5.1. Zagrożenia.

- Wykonywanie pracy na znacznych wysokościach.
- Wykonywanie części robót na skraju balkonu (obróbki blacharskie).
- Używanie materiałów z ostrymi i wystającymi krawędziami.
- Stosowanie materiałów szkodliwych i gorących.
- Używania otwartego ognia do podgrzewania materiałów izolacyjnych (mas bitumicznych).

3.5.2. Środki zapobiegawcze.

- Roboty na wysokościach należy wykonywać z użyciem rusztowań pomocniczych.
- W czasie wykonywania prac na balkonach, w pobliżu krawędzi płyty balkonowej, pracownicy muszą obowiązkowo używać sprzętu ochrony indywidualnej przed upadkiem z wysokości (np. pasów ochronnych) oraz dostosowanego do tych prac obuwia, zabezpieczającego przed przebiciem stopy pod spodem.
- Przy prowadzeniu robót na płytach balkonów, nieosłoniętych balustradą należy stosować bariery ochronne lub linowe ustawione na obwodzie balkonu.
- Jeśli ponad budynkiem lub w pobliżu przebiega energetyczna linia napowietrzna, należy bezwzględnie przestrzegać zakazu pracy w strefie niebezpiecznej.

4. PRZESZKOLENIE PRACOWNIKÓW

4.1. Szkolenie w zakresie BHP i zasad postępowania w przypadku powstania zagrożenia

4.2. Zasady stosowania środków ochrony indywidualnej oraz odzieży i obuwia roboczego.

4.3. Instruktaż pracowników przed przystąpieniem do realizacji robót szczególnie niebezpiecznych.

Instruktaż pracowników przed przystąpieniem do realizacji robót budowlanych
powinien obejmować:

- Zasady poruszania się na terenie budowy.
- Zagrożenia wypadkowe i zagrożenia dla zdrowia występujące na placu budowy i podstawowe środki zapobiegawcze.
- Zasady bezpieczeństwa i ochrony zdrowia związane z obsługą urządzeń technicznych transportem na terenie budowy i przy składowaniu materiałów.
- Zasady ochrony przeciwpożarowej oraz postępowania w razie pożaru
- Zasady postępowania w razie wypadku I w sytuacjach zagrożeń (pożaru, awarii...), w tym zasady udzielania pomocy przedlekarskiej w razie wypadku.
- Imienny podział pracy
- Kolejność wykonywania zadań.

Kraków, grudzień 2024 r.

OŚWADCZENIE

Projektanta o sporządzeniu projektu technicznego

zgodnie z obowiązującymi przepisami oraz zasadami wiedzy technicznej.

Stosownie do art.34 ust.3d ptk 3 ustawy z dnia 7 lipca 1994 roku – Prawo Budowlane (Dz.U. z 2023 r., poz. 682 z późniejszymi zmianami.)

PROJEKTANT:

Imię i nazwisko: mgr inż. arch. Jacek Dyga
Upr. nr: MPOIA / 056 / 2010
Członek izby: Małopolska Okręgowa Izba Architektów
Nr ew.: MP-1639

SPRAWDZAJĄCY:

Imię i nazwisko: mgr inż. arch. Anna Wardak
Upr. nr: MPOIA / 001 / 2003
Członek izby: Małopolska Okręgowa Izba Architektów
Nr ew.: MP-1007

Oświadczam, iż projekt techniczny:

INWESTOR: Spółdzielnią Mieszkaniową „Widok" w Krakowie, ul. Na Błonie 7, 30-147 Kraków.

OBIEKT / LOKALIZACJA: **BUDYNEK MIESZKALNY WIELORODZINNY**
Adres: ul. Na Błonie 9, 30-147 Kraków.
Działka nr 455/21, obręb 6, jednostka ewidencyjna Krowodrza,

TEAMT: **Przebudowa (wymiana) balustrad oraz remont balkonów na elewacji południowej budynku mieszkalnego, wielorodzinnego położonego przy ul. Na Błonie 9 w Krakowie, działka nr 455/21, obręb 6, jednostka ewidencyjna Krowodrza.**

Sporządzono z godnie z obowiązującymi przepisami oraz zasadami wiedzy technicznej i jest kompletny pod względem przeznaczenia i celu, któremu ma służyć.

. . . . . .
(pieczęć i podpis)

Imię i nazwisko: mgr inż. arch. Jacek Dyga
Upr. nr: MPOIA / 056 / 2010
Członek izby: Małopolska Okręgowa Izba Architektów
Nr ew.: MP-1639

Imię i nazwisko: mgr inż. arch. Anna Wardak
Upr. nr: MPOIA / 001 / 2003
Członek izby: Małopolska Okręgowa Izba Architektów
Nr ew.: MP-1007

KRAKÓW, grudzień 2024 r.

OŚWADCZENIE

Projektanta o sporządzeniu projektu technicznego

zgodnie z obowiązującymi przepisami oraz zasadami wiedzy technicznej.

Stosownie do art.34 ust.3d ptk 3 ustawy z dnia 7 lipca 1994 roku – Prawo Budowlane (Dz.U. z 2023 r., poz. 682 z późniejszymi zmianami.)

PROJEKTANT:

Imię i nazwisko: mgr inż. Małgorzata Łaczek
Upr. nr: MAP/0131/PWOK/14
Członek izby: Małopolska Okręgowa Izba Inżynierów Budownictwa
Nr ew.: MAP/BO/0376/14

SPRAWDZAJĄCY:

Imię i nazwisko: mgr inż. Krzysztof Malinowski
Upr. nr: MAP/0134/PWOK/14
Członek izby: Małopolska Okręgowa Izba Inżynierów Budownictwa
Nr ew.: MAP/BO/0377/14

Oświadczam, iż projekt techniczny:

INWESTOR: Spółdzielnią Mieszkaniową „Widok" w Krakowie, ul. Na Błonie 7, 30-147 Kraków.

OBIEKT / LOKALIZACJA: **BUDYNEK MIESZKALNY WIELORODZINNY**
Adres: ul. Na Błonie 9, 30-147 Kraków.
Działka nr 455/21, obręb 6, jednostka ewidencyjna Krowodrza,

TEAMT: **Przebudowa (wymiana) balustrad oraz remont balkonów na elewacji południowej budynku mieszkalnego, wielorodzinnego położonego przy ul. Na Błonie 9 w Krakowie, działka nr 455/21, obręb 6, jednostka ewidencyjna Krowodrza.**

Sporządzono z godnie z obowiązującymi przepisami oraz zasadami wiedzy technicznej i jest kompletny pod względem przeznaczenia i celu, któremu ma służyć.

mgr inż. Krzysztof Malinowski
Uprawnienia budowlane do projektowania
i kierowania robotami bez ograniczeń
w specjalności konstrukcyjno-budowlanej
nr ewid. MAP/0134/PWOK/14

. . . . . .
(pieczęć i podpis)

Imię i nazwisko: mgr inż. Małgorzata Łaczek
Upr. nr: MAP/0131/PWOK/14
Członek izby: Małopolska Okręgowa Izba Inżynierów Budownictwa
Nr ew.: MAP/BO/0376/14

Imię i nazwisko: mgr inż. Krzysztof Malinowski
Upr. nr: MAP/0134/PWOK/14
Członek izby: Małopolska Okręgowa Izba Inżynierów Budownictwa
Nr ew.: MAP/BO/0377/14

KRAKÓW, grudzień 2024 r.

IZBA ARCHITEKTÓW
RZECZYPOSPOLITEJ POLSKIEJ

MAŁOPOLSKA OKRĘGOWA IZBA ARCHITEKTÓW
OKRĘGOWA KOMISJA KWALIFIKACYJNA

Sygnatura akt: OKK/Upb/022/10/MP

Kraków, dnia 5 lipca 2010 r.

DECYZJA nr MPOIA / 056 / 2010

Na podstawie ustawy z dnia 7 lipca 1994 r. - Prawo budowlane (tekst jednolity: Dz.U. z 2006, Nr 156, poz. 1118, dalsze zmiany: Dz. U. z 2006 r. Nr 170, poz. 1217, Dz. U. z 2007r. nr 99, poz. 665, nr 88, poz. 587, nr 127, poz. 880, nr 247, poz. 1844, nr 191, poz. 1373, Dz. U. z 2008r. nr 145, poz.914, nr 199, poz. 1227, nr 206, poz.1287, nr 210, poz.1321, Dz. U. 2009 nr 18, poz.97, nr227, poz.1505, nr 31, poz.206, nr 106, poz.1276, nr 161, poz.1279, Dz.U.2010 r. nr 75, poz. 474) ustawy z dnia 15 grudnia 2000 r. o samorządach zawodowych architektów, inżynierów budownictwa oraz urbanistów (Dz. U. z 2001 r. nr 5, poz. 42 oraz z 2002 r. nr 23, poz. 221 i nr 153, poz. 1271 i nr 240, poz. 2052, Dz. U. z 2003 r. nr 124, poz. 1152 i nr 190, poz. 1864, Dz. U. z 2004r. nr 141, poz. 1492 oraz z 2005 r. nr 150, poz. 1247, Dz. U. z 2008r. nr 210, poz.1321) ustawy z dnia 14 czerwca 1960 r. - Kodeks postępowania administracyjnego (tekst jednolity: Dz. U. z 2000 r. Nr 98, poz. 1071; dalsze zmiany: Dz. U. z 2001r. nr 49, poz. 509, z 2002 r. nr 113, poz. 984, nr 153, poz. 1271 i nr 169, poz. 1387, z 2003 r. nr 130, poz. 1188, z 2004 r. nr 162, poz. 1692 oraz z 2005r. nr 64, poz. 565 i nr 78, poz. 682 i nr 181, poz.1524, nr 64, poz. 565, Dz. U. z 2008r. nr 229, poz. 1539, Dz. U. z 2009 nr 195, poz 1501, Dz.U.2009r., nr 216, poz.1676, Dz.U.2010r., nr 40, poz. 230) rozporządzenia Ministra Transportu i Budownictwa z dnia 28 kwietnia 2006 r. roku w sprawie samodzielnych funkcji technicznych w budownictwie (Dz. U. z 2006 r. nr 83, poz. 578, Dz. U. z 2007r., nr 210, poz. 1528)

stwierdza się, że

Pan mgr inż.arch. Jacek Wojciech Dyga

urodzony dnia 18 maja 1971 r., w Oświęcimiu

posiada odpowiednie wykształcenie techniczne i praktykę zawodową i nadaje się

UPRAWNIENIA BUDOWLANE
w specjalności architektonicznej do projektowania bez ograniczeń

Decyzja niniejsza jako uwzględniająca w całości żądanie strony nie wymaga uzasadnienia.
Od decyzji przysługuje Panu odwołanie do Krajowej Komisji Kwalifikacyjnej Izby Architektów. Odwołanie wnosi się za pośrednictwem organu, który wydał decyzję tj. Okręgowej Komisji Kwalifikacyjnej Małopolskiej Okręgowej Izby Architektów, w terminie 14 dni od dnia doręczenia decyzji.

mgr inż.arch. Witold Sztorc, Przewodniczący OKK

mgr inż.arch. Maria Kowalczyk, V-ce Przewodnicząca OKK

mgr inż.arch. Ryszard Piotr Szymański, Członek OKK

mgr inż.arch. Maria Janik, Sekretarz OKK

mgr inż.arch. Marek Tarko, Członek OKK

mgr inż.arch. Jerzy Głodkiewicz, Członek OKK

mgr inż.arch. Artur Trzepła, Członek OKK

mgr inż.arch. Jan Skąpski, Członek OKK

mgr inż.arch. Jolanta Wąsik, Członek OKK

Otrzymują:
1. Pan Jacek Dyga, zam. 31-358 Kraków, ul. Gen. Olszyny-Wilczyńskiego 55
Gdy decyzja stanie się ostateczna:
2. Główny Inspektor Nadzoru Budowlanego - w celu wpisania do centralnego rejestru osób posiadających uprawnienia budowlane,
3. Małopolska Okręgowa Rada Izby Architektów.
4. a/a

30-110 Kraków, ul. Kraszewskiego 36. Tel./fax: (0-12) 427 26 47. E-mail: malopolska@izbaarchitektow.pl Http://www.malopolska.iarp.pl
NIP: 677-21-89-383 Regon: 017466395-00160 Konto: PKO BP II O/Kraków Nr 10 1020 2906 0000 1202 0014 2307

IZBA ARCHITEKTÓW
RZECZYPOSPOLITEJ POLSKIEJ

Małopolska Okręgowa Rada Izby Architektów RP

ZAŚWIADCZENIE - ORYGINAŁ

(wypis z listy architektów)

Małopolska Okręgowa Rada Izby Architektów RP zaświadcza, że:

mgr inż. arch. JACEK WOJCIECH DYGA

posiadający kwalifikacje zawodowe do pełnienia samodzielnych funkcji technicznych w budownictwie w specjalności architektonicznej i w zakresie posiadanych uprawnień nr **MPOIA/056/2010**, jest wpisany na listę członków Małopolskiej Okręgowej Izby Architektów RP pod numerem: **MP-1639.**

Członek czynny od: 21-09-2010 r.

Data i miejsce wygenerowania zaświadczenia: 17-09-2024 r. Kraków.

Zaświadczenie jest ważne do dnia: **31-03-2025 r.**

Podpisano elektronicznie w systemie informatycznym Izby Architektów RP przez:
Grzegorz Lechowicz, Sekretarz Okręgowej Rady Izby Architektów RP.

Nr weryfikacyjny zaświadczenia:

MP-1639-238Y-Y4FY-98DA-CC5D

Dane zawarte w niniejszym zaświadczeniu można sprawdzić podając nr weryfikacyjny zaświadczenia w publicznym serwisie internetowym Izby Architektów: www.izbaarchitektow.pl lub kontaktując się bezpośrednio z właściwą Okręgowa Izbą Architektów RP.

IZBA ARCHITEKTÓW
RZECZYPOSPOLITEJ POLSKIEJ

MAŁOPOLSKA OKRĘGOWA IZBA ARCHITEKTÓW
OKRĘGOWA KOMISJA KWALIFIKACYJNA

Nr ewid. spr. MPOIA-OKK/7131/14/ 2003

Kraków, dnia 22 lipca 2003 r.

DECYZJA W SPRAWIE NADANIA UPRAWNIEŃ BUDOWLANYCH

Na podstawie art. 24 ust. 1, pkt 1 i 2 i ust. 2 oraz art. 11 ustawy z dnia 15 grudnia 2000 r., o samorządach zawodowych architektów, inżynierów budownictwa oraz urbanistów (Dz. U. nr 5 z 2001 r., poz. 42 z póź. zm.), a także art. 13 ust.1, pkt 1 i ust. 2 oraz art. 14 ust. 1 pkt 1 ustawy z dnia 7 lipca 1994 r. – Prawo Budowlane (Dz.U. nr 106 z 2000 r., poz. 1126 z póź. zm), § 9 ust. 1 Rozporządzenia Ministra Gospodarki Przestrzennej i Budownictwa z dnia 30 grudnia 1994 r., w sprawie samodzielnych funkcji technicznych budownictwie (Dz. U. nr 8 z 1995 r., poz. 38 z póź. zm.), Okręgowa Komisja Kwalifikacyjna Małopolskiej Okręgowej Izby Architektów, po rozpatrzeniu wniosku oraz na podstawie dokumentów potwierdzających wymagane wykształcenie i praktykę zawodową, jak też na podstawie pozytywnej oceny z egzaminu na uprawnienia budowlane, przeprowadzonego przez zespół egzaminacyjny, stwierdza, że:

Pani Anna Wardak

magister, inżynier architekt, urodzona dnia 11 lutego 1970 r. w Rzeszowie
posiada wymagane w/w przepisami przygotowanie zawodowe i nadaje Pani

uprawnienia budowlane do projektowania bez ograniczeń w specjalności architektonicznej nr: MPOIA/001/2003.

Zgodnie z § 4 ust. 2 i 3 Rozporządzenia Ministra Gospodarki Przestrzennej i Budownictwa z dnia 30 grudnia 1994 r., oraz art. 13 ust. 4 Ustawy Prawo Budowlane, nadane uprawnienia budowlane, stanowią również podstawę do sprawdzania projektów budowlanych w specjalności objętej tymi uprawnieniami, pełnienia nadzoru autorskiego, sporządzania projektów zagospodarowania działki lub terenu, a także sprawowania kontroli technicznej utrzymania obiektów budowlanych.

UZASADNIENIE

Na podstawie protokołu z egzaminu na uprawnienia budowlane w sprawie MPOIA-OKK/7131/14/2003, podpisanego przez członków składu orzekającego, Komisji Kwalifikacyjnej Małopolskiej Okręgowej Izby Architektów, nadano uprawnienia jak w sentencji.

Od niniejszej decyzji przysługuje odwołanie do Krajowej Komisji Kwalifikacyjnej Izby Architektów, w terminie 14 dni od daty otrzymania decyzji, za pośrednictwem Okręgowej Komisji Kwalifikacyjnej Małopolskiej Okręgowej Izby Architektów.

Przewodniczący
Okręgowej Komisji Kwalifikacyjnej

mgr inż. arch. Piotr Milkowski

Otrzymują:
1. Pani Anna Wardak, zam. ul. Smoleńsk 26/8A, 31-112 Kraków
2. Małopolska Okręgowa Rada Izby Architektów
3. Główny Inspektor Nadzoru Budowlanego, ul. Krucza 38/42, 00-926 Warszawa
4. a/a

30-110 Kraków, ul. Kraszewskiego 36, Tel./fax: (0-12) 427 26 47, E-mail: malopolska@izbaarchitektow.pl Http://www.malopolska.iarp.pl
NIP: 677-21-89-383 Regon: 017466395-00160 Konto: PKO BP III O/Kraków Nr 94 10202906 110132342

IZBA ARCHITEKTÓW
RZECZYPOSPOLITEJ POLSKIEJ

Małopolska Okręgowa Rada Izby Architektów RP

ZAŚWIADCZENIE - ORYGINAŁ

(wypis z listy architektów)

Małopolska Okręgowa Rada Izby Architektów RP zaświadcza, że:

mgr inż. arch. ANNA WARDAK-JANKOWSKA

posiadająca kwalifikacje zawodowe do pełnienia samodzielnych funkcji technicznych w budownictwie w specjalności architektonicznej i w zakresie posiadanych uprawnień nr **MPOIA/001/2003**, jest wpisana na listę członków Małopolskiej Okręgowej Izby Architektów RP pod numerem: **MP-1007.**

Członek czynny od: 01-10-2003 r.

Data i miejsce wygenerowania zaświadczenia: 07-10-2024 r. Kraków.

Zaświadczenie jest ważne do dnia: **30-04-2025 r.**

Podpisano elektronicznie w systemie informatycznym Izby Architektów RP przez:
Grzegorz Lechowicz, Sekretarz Okręgowej Rady Izby Architektów RP.

Nr weryfikacyjny zaświadczenia:

MP-1007-4378-B684-2DD6-E96B

Dane zawarte w niniejszym zaświadczeniu można sprawdzić podając nr weryfikacyjny zaświadczenia w publicznym serwisie internetowym Izby Architektów: www.izbaarchitektow.pl lub kontaktując się bezpośrednio z właściwą Okręgowa Izbą Architektów RP.

MAŁOPOLSKA OKRĘGOWA I Z B A INŻYNIERÓW BUDOWNICTWA

Kraków, dnia 20 czerwca 2014 r.

MAP OIIB/KK/0054-0196/14

DECYZJA

Na podstawie art. 24 ust. 1 pkt 2 ustawy z dnia 15 grudnia 2000 r. o samorządach zawodowych architektów, inżynierów budownictwa oraz urbanistów *(tekst jednolity: Dz. U. z 2013 r., poz. 932 z późn. zm.)*, art. 12 ust. 1 pkt 1-5, art. 12 ust. 3, art. 13 ust. 1, 3 i 4 , art. 14 ust. 1 pkt 2 ustawy z dnia 7 lipca 1994 r. Prawo budowlane *(tekst jednolity: Dz. U. z 2013 r., poz. 1409 z późn. zm.)*, § 11 ust 1 pkt. 1, § 15, § 17 ust. 1 rozporządzenia Ministra Transportu i Budownictwa z dnia 28 kwietnia 2006 r. w sprawie samodzielnych funkcji technicznych w budownictwie *(Dz. U. z 2006 r. Nr 83 poz. 578 z późn. zm.)* oraz art. 104 ustawy z dnia 14 czerwca 1960 r. Kodeks postępowania administracyjnego *(tekst jednolity: Dz. U. z 2013 r., poz. 267 z późn. zm.)*.

Małopolska Okręgowa Komisja Kwalifikacyjna
stwierdza, że

Pani mgr inż. **Małgorzata Łaczek**
urodzona dnia 13.06.1985 r. w Myślenicach
uzyskała

UPRAWNIENIA BUDOWLANE

numer ewidencyjny MAP/0131/PWOK/14

do projektowania i kierowania robotami budowlanymi bez ograniczeń w specjalności konstrukcyjno - budowlanej.

UZASADNIENIE

Okręgowa Komisja Kwalifikacyjna Małopolskiej Okręgowej Izby Inżynierów Budownictwa w Krakowie na podstawie protokołów z postępowania kwalifikacyjnego oraz z przeprowadzonego egzaminu, stwierdziła, że Pani Małgorzata Łaczek posiada wymagane prawem wykształcenie i praktykę zawodową konieczną do uzyskania uprawnień budowlanych w wyżej wymienionej specjalności i uzyskała pozytywny wynik egzaminu na uprawnienia budowlane. Szczegółowy zakres nadanych uprawnień budowlanych wskazano na odwrocie decyzji.

POUCZENIE

Od niniejszej decyzji służy odwołanie do Krajowej Komisji Kwalifikacyjnej Polskiej Izby Inżynierów Budownictwa w Warszawie, za pośrednictwem Małopolskiej Okręgowej Izby Inżynierów Budownictwa w Krakowie w terminie 14 dni od daty jej doręczenia.

Skład Orzekający
Okręgowej Komisji Kwalifikacyjnej:

1. Przewodniczący Okręgowej Komisji Kwalifikacyjnej dr inż. Zygmunt Rawicki .....
2. Członek Składu Orzekającego mgr inż. arch. Elżbieta Gabryś .....
3. Członek Składu Orzekającego mgr inż. Krzysztof Seweryn .....

MAŁOPOLSKA OKRĘGOWA IZBA INŻYNIERÓW BUDOWNICTWA

POLSKA I Z B A INŻYNIERÓW BUDOWNICTWA

Zaświadczenie

o numerze weryfikacyjnym:

MAP-RT9-DXZ-H39 *

Pani Małgorzata Łaczek o numerze ewidencyjnym MAP/BO/0376/14
adres zamieszkania ul. Gałczyńskiego 1/38, 32-400 Myślenice
jest członkiem Małopolskiej Okręgowej Izby Inżynierów Budownictwa i posiada wymagane ubezpieczenie od odpowiedzialności cywilnej.
Niniejsze zaświadczenie jest ważne od 2024-09-01 do 2024-12-31.

Zaświadczenie zostało wygenerowane elektronicznie i opatrzone bezpiecznym podpisem elektronicznym weryfikowanym przy pomocy ważnego kwalifikowanego certyfikatu w dniu 2024-08-09 roku przez:

Mirosław Boryczko, Przewodniczący Rady Małopolskiej Okręgowej Izby Inżynierów Budownictwa.

Zgodnie z art. 78^1 K.c.
§ 1. Do zachowania elektronicznej formy czynności prawnej wystarcza złożenie oświadczenia woli w postaci elektronicznej i opatrzenie go kwalifikowanym podpisem elektronicznym.
§ 2. Oświadczenie woli złożone w formie elektronicznej jest równoważne z oświadczeniem woli złożonym w formie pisemnej.

* Weryfikację poprawności danych w niniejszym zaświadczeniu można sprawdzić za pomocą numeru weryfikacyjnego zaświadczenia na stronie Polskiej Izby Inżynierów Budownictwa www.piib.org.pl lub kontaktując się z biurem właściwej Okręgowej Izby Inżynierów Budownictwa.

ZA ZGODNOŚĆ Z ORYGINAŁEM:

MAŁOPOLSKA
OKRĘGOWA
I Z B A
INŻYNIERÓW
BUDOWNICTWA

Kraków, dnia 20 czerwca 2014 r.

MAP OIIB/KK/0054-0197/14

DECYZJA

Na podstawie art. 24 ust. 1 pkt 2 ustawy z dnia 15 grudnia 2000 r. o samorządach zawodowych architektów, inżynierów budownictwa oraz urbanistów *(tekst jednolity: Dz. U. z 2013 r., poz. 932 z późn. zm.)*, art. 12 ust. 1 pkt 1-5, art. 12 ust. 3, art. 13 ust. 1, 3 i 4 , art. 14 ust. 1 pkt 2 ustawy z dnia 7 lipca 1994 r. Prawo budowlane *(tekst jednolity: Dz. U. z 2013 r., poz. 1409 z późn. zm.)*, § 11 ust 1 pkt. 1, § 15, § 17 ust. 1 rozporządzenia Ministra Transportu i Budownictwa z dnia 28 kwietnia 2006 r. w sprawie samodzielnych funkcji technicznych w budownictwie *(Dz. U. z 2006 r. Nr 83 poz. 578 z późn. zm.)* oraz art. 104 ustawy z dnia 14 czerwca 1960 r. Kodeks postępowania administracyjnego *(tekst jednolity: Dz. U. z 2013 r., poz. 267 z późn. zm.)*.

Małopolska Okręgowa Komisja Kwalifikacyjna
stwierdza, że

Pan mgr inż. **Krzysztof Łukasz Malinowski**
urodzony dnia 11.02.1985 r. w Wadowicach
uzyskał

UPRAWNIENIA BUDOWLANE

numer ewidencyjny MAP/0134/PWOK/14

do projektowania i kierowania robotami budowlanymi bez ograniczeń w specjalności konstrukcyjno - budowlanej.

UZASADNIENIE

Okręgowa Komisja Kwalifikacyjna Małopolskiej Okręgowej Izby Inżynierów Budownictwa w Krakowie na podstawie protokołów z postępowania kwalifikacyjnego oraz z przeprowadzonego egzaminu, stwierdziła, że Pan Krzysztof Malinowski posiada wymagane prawem wykształcenie i praktykę zawodową konieczną do uzyskania uprawnień budowlanych w wyżej wymienionej specjalności i uzyskał pozytywny wynik egzaminu na uprawnienia budowlane. Szczegółowy zakres nadanych uprawnień budowlanych wskazano na odwrocie decyzji.

POUCZENIE

Od niniejszej decyzji służy odwołanie do Krajowej Komisji Kwalifikacyjnej Polskiej Izby Inżynierów Budownictwa w Warszawie, za pośrednictwem Małopolskiej Okręgowej Izby Inżynierów Budownictwa w Krakowie w terminie 14 dni od daty jej doręczenia.

Skład Orzekający
Okręgowej Komisji Kwalifikacyjnej:

1. Przewodniczący Okręgowej Komisji Kwalifikacyjnej
dr inż. Zygmunt Rawicki .....

2. Członek Składu Orzekającego
mgr inż. arch. Elżbieta Gabryś .....

3. Członek Składu Orzekającego
mgr inż. Krzysztof Seweryn .....

MAŁOPOLSKA OKRĘGOWA IZBA INŻYNIERÓW BUDOWNICTWA

POLSKA IZBA INŻYNIERÓW BUDOWNICTWA

Zaświadczenie

o numerze weryfikacyjnym:

MAP-TS5-58X-XYJ *

Pan Krzysztof Łukasz Malinowski o numerze ewidencyjnym MAP/BO/0377/14
adres zamieszkania Trzemeśnia 561, 32-425 Trzemeśnia
jest członkiem Małopolskiej Okręgowej Izby Inżynierów Budownictwa i posiada wymagane ubezpieczenie od odpowiedzialności cywilnej.
Niniejsze zaświadczenie jest ważne od 2024-09-01 do 2024-12-31.

Zaświadczenie zostało wygenerowane elektronicznie i opatrzone bezpiecznym podpisem elektronicznym weryfikowanym przy pomocy ważnego kwalifikowanego certyfikatu w dniu 2024-08-29 roku przez:

Mirosław Boryczko, Przewodniczący Rady Małopolskiej Okręgowej Izby Inżynierów Budownictwa.

Zgodnie z art. 78^1 K.c.
§ 1. Do zachowania elektronicznej formy czynności prawnej wystarcza złożenie oświadczenia woli w postaci elektronicznej i opatrzenie go kwalifikowanym podpisem elektronicznym.
§ 2. Oświadczenie woli złożone w formie elektronicznej jest równoważne z oświadczeniem woli złożonym w formie pisemnej.

* Weryfikację poprawności danych w niniejszym zaświadczeniu można sprawdzić za pomocą numeru weryfikacyjnego zaświadczenia na stronie Polskiej Izby Inżynierów Budownictwa www.piib.org.pl lub kontaktując się z biurem właściwej Okręgowej Izby Inżynierów Budownictwa.

Digitally signed by Mirosław Boryczko
Date: 2024.08.29 12:52:27 CEST
Reason: Elektroniczne zaświadczenie PIIB
Location: Kraków